«ԻՆԻՇԸԹԻՎ» ՍՊԸ

Պատվիրատու՝ Երևանի քաղաքապետարան
Պայմանագիր՝ ԵՔ-ՀՄԱԽԱՇՁԲ-25/3

ՀՀ, Երևան քաղաքի, Կենտրոն վարչական շրջանի Աբովյան 28 հասցեի բակային ֆուտբոլի դաշտի հիմնանորոգման աշխատանքներ

ԱՇԽԱՏԱՆՔԱՅԻՆ ՆԱԽԱԳԻԾ
ԳԻՐՔ 1
ԱՇԽԱՏԱՆՔԱՅԻՆ ԳԾԱԳՐԵՐ
ԵՐԵՎԱՆ 2025

ԲԱՑԱՏՐԱԳԻՐ

Նախագծով կատարվել է «ՀՀ, Երևանի քաղաք, Կենտրոն վարչական շրջանի Աբովյան 28 հասցեի բակային ֆուտբոլի դաշտի հիմնանորոգման աշխատանքներ» աշխատանքային նախագիծը: Նախագիծը համապատասխանում է տվյալ ժամանակահատվածում ՀՀ-ում գործող նորմերին և ստանդարտներին:

Նախագիծը բաղկացած է 2 մասից.

Ճարտարապետաշինարարական մաս
Շինարարության կազմակերպում

Նախագծով նախատեսվում է իրականացնել հետևյալ հիմնական աշխատանքները.

Քանդման և ապամոնտաժման աշխատանքներ

Քանդել գոյություն ունեցող խաղադաշտի ա/բ ծածկույթը
Ապամոնտաժել ֆուտբոլի դարպասները:
Ապամոնտաժել գոյություն ունեցող խաղադաշտի մանրավազե շերտը:

Կառուցողական աշխատանքներ

Իրականացնել նոր ռետինե ծածկույթ ֆուտբոլի դաշտի համար:
Տեղադրել նոր ժամանակակից վոլեյբոլի դարպասներ:

ՈՒՇԱԴՐՈՒԹՅՈՒՆ

Շինարարական աշխատանքների կազմակերպումը և անվտանգության ապահովումը պետք է համապատասխանի «Правила охраны труда при строительстве, ремонте и содержании автомобильных дорог» (01.01.1993) նորմատիվային փաստաթղթին:
Բարեկարգման աշխատանքների ընթացքում կարող են լինել նախագծային և ծավալային շտկումներ՝ կախված ապամոնտաժման աշխատանքներից:

ՀԻՄՆԱԿԱՆ ՆՇՈՒՄՆԵՐ

1. Սույն նախագծում առկա տեղեկատվությունը պետք է դիտվի բոլոր համապատասխան թերթերի և մասնագրերի հետ միասին:

2. Ցանկացած վրիպակ, ինֆորմացիայի բացակայություն և անհամապատասխանություն գծագրերի միջև պետք է ճշգրտվի և համապատասխանեցվի նախագծային ընկերության հետ:

3. Սույն նախագծում ընդգրկված գծագրերի մասշտաբները չպետք է խախտվեն: Աշխատել միայն գծագրերում առկա չափերով կամ համապատասխան մասնագրերով:

4. Ստուգված է ըստ նախագծային առաջադրանքի և համապատասխանեցված է պայմանագրային փաստաթղթերում առկա տեղեկատվությանը:

5. Սույն նախագծում ներկայացված բոլոր գծագրերը և գրավոր նյութերը հանդիսանում են օրիգինալ և չհրապարակված նյութեր և չեն կարող բազմացվել, օգտագործվել և/կամ հրապարակվել առանց ճարտարապետի նախորոք գրավոր համաձայնության:

ՀԻՄՆԱԿԱՆ ԼՐԱԿԱԶՄԻ ԱՇԽԱՏԱՆՔԱՅԻՆ ԳԾԱԳՐԵՐԻ ՑԱՆԿ

Հ/Հ	ԱՇԽԱՏԱՆՔԻ ԱՆՎԱՆՈՒՄԸ	ԹԵՐԹԻ ՀԱՄԱՐԸ
01	Բացատրագիր	ՃՇ-01
02	Տեխնիկական մասնագիր	ՃՇ-02
03	Դիտարկվող տարածքի տեղադիրք	ՃՇ-03
04	Տարածքի իրավիճակային հատակագիծ, Մ 1:2000	ՃՇ-04
05	Տարածքի իրավիճակային հատակագիծ, Մ 1:600	ՃՇ-05
06	Գոյություն ունեցող վիճակի գլխավոր հատակագիծ / Չափագրություն / մ 1:200	ՃՇ-06
07	Գոյություն ունեցող վիճակի գլխավոր հատակագիծ / Չափագրություն / մ 1:200	ՃՇ-07
08	Գոյություն ունեցող վիճակի գլխավոր հատակագիծ / Չափագրություն / մ 1:200	ՃՇ-08
09	Եռաչափ տեսք - քանդման աշխատանքներ	ՃՇ-09
10	Հատակագիծ /քանդման աշխատանքներ/ Մ 1:200	ՃՇ-10
11	Հատակագիծ /քանդման աշխատանքներ/ Մ 1:200	ՃՇ-11
12	Հատակագիծ /քանդման աշխատանքներ/ Մ 1:200	ՃՇ-12
13	Բարեկարգման հատակագիծ Մ 1:200	ՃՇ-13
14	Բարեկարգման հատակագիծ Մ 1:200	ՃՇ-14
15	Բարեկարգման հատակագիծ Մ 1:200	ՃՇ-15
16	Բարեկարգման հատակագիծ ռետինե հատակի իրականացման Մ 1:50	ՃՇ-16
17	Բարեկարգման հատակագիծ / կահավորում / Մ 1:200	ՃՇ-17
18	Բարեկարգման հատակագիծ / կահավորում / Մ 1:200	ՃՇ-18
19	Աշխատանքների կատարման մասնագիր	ՃՇ-19
20	Աշխատանքների կատարման մասնագիր	ՃՇ-20
21	Բակային կահույքի տվյալներ - աղբաման	ՃՇ-21
22	Բակային կահույքի տվյալներ - նստարան 1	ՃՇ-22
23	Խաղասարքերի տվյալներ	ՃՇ-23
24	Մարզասարքերի տվյալներ	ՃՇ-24
25	Մարզասարքերի օգտագործման վահանակի իրականացում	ՃՇ-25
26	Վոլեյբոլի դաշտի կառուցման մասնագիր	ՃՇ-26
27	Տաղավարի կառուցման մասնագիր	ՃՇ-27
28	Ռետինե հատակի իրականացման հանգույց Մ 1:10 / Լուսավորության տեխնիկական բնութագիր	ՃՇ-28
29	Բացատրագիր	ՃՇ-29
30	Շինհրապարակի կազմակերպման հատակագիծ Մ 1:200	ՃՇ-30
31	Եռաչափ վիզուալիզացիա	ՃՇ-31

ՆԱԽԱԳԾԱՅԻՆ ԸՆԿԵՐՈՒԹՅՈՒՆ՝
Проектирующая компания:

«ԻՆԻՇԸԹԻՎ» ՍՊԸ
ООО «ИНИШИТИВ»

ՀԱՍՑԵ՝ АДРЕС:	Նոր Նորքի 7-րդ զանգված, 34 շենք, 36 բնակարան Нор Норк, 7-й массив, дом 34, квартира 36.
ՔԱՂԱՔ՝ ГОРОД:	ՀՀ, ԵՐԵՎԱՆ РА, ЕРЕВАН
ՓՈՍՏ. ԻՆԴԵՔՍ՝ ПОЧТ. ИНДЕКС	0092
ՀԵՌԱԽՈՍ ТЕЛЕФОН՝	+374094500038
ԷԼ. ՓՈՍՏ՝ ЭЛ. ПОЧТА	initiativearchitects@gmail.com
ԼԻՑԵՆԶԻԱ՝ ЛИЦЕНЗИЯ	ՃԲԴ-Ա-0110

ՆԱԽԱԳԾԻ ԱՆՎԱՆՈՒՄԸ՝
НАЗВАНИЕ ПРОЕКТА:

ՀՀ, Երևան քաղաքի, Կենտրոն վարչական շրջանի Աբովյան 28 հասցեում բակային տարածքի վերանորոգման աշխատանքներ

ՆԱԽԱԳԾԻ ՀԱՍՑԵ՝
АДРЕС ПРОЕКТА:

ՀՀ, քաղաք Երևան, Կենտրոն վարչական շրջան, Աբովյան 28

ՊԱՏՎԻՐԱՏՈՒ՝
КЛИЕНТ:

ԵՐԵՎԱՆԻ ՔԱՂԱՔԱՊԵՏԱՐԱՆ
МЭРИЯ ЕРЕВАНА

ՊԱՅՄԱՆԱԳՐԻ ՀԱՄԱՐ՝
НОМЕР ДОГОВОРА:

№ ԵՔ-ՀՄԱԽԱՇՁԲ-25/3

ՆԱԽԱԳԾԱՅԻՆ ՓՈՒԼ ԵՎ ՄԱՍ՝
РАЗДЕЛ:

Աշխատանքային նախագիծ
Ճարտարապետաշինարարական մաս
Рабочий проект
Архитектурно-строительный раздел

ԳԾԱԳՐԻ ԱՆՎԱՆՈՒՄԸ՝
НАЗВАНИЕ ЧЕРТЕЖА:

Բացատրագիր

ԹԵՐԹ՝ СТРАНИЦА:	ԹԵՐԹԵՐ՝ СТРАНИЦЫ:	ՄԱՍՇՏԱԲ՝ МАСШТАБ:
ՃՇ-1	31	

Սա համակարգչով իրականացված /CAD/ գծագիր է և չպետք է փոփոխվի ձեռքով
Этот чертёж выполнен на компьютере (CAD) и не подлежит ручным изменениям

ՊԱՇՏՈՆԸ՝ ДОЛЖНОСТЬ:	ԱՆՈՒՆ/ԱԶԳԱՆՈՒՆ՝ ИМЯ/ФАМИЛИЯ:	ՍՏՈՐ.՝ ПОДПИСЬ:
ՏՆՕՐԵՆ՝ ДИРЕКТОР:	Վ. Խաչատրյան В. Хачатрян	
ՆԳՃ՝ ГАП:	Ա. Սահակյան А. Саакян	
ՆԱԽԱԳԾՈՂ՝ АРХИТЕКТОР:	Դ. Զալինյան Д. Залинян	
ՆԱԽԱԳԾՈՂ՝ АРХИТЕКТОР:	Ն. Խաչատրյան Н. Хачатрян	
ՆԱԽԱԳԾՈՂ՝ АРХИТЕКТОР:	Ս. Գրիգորյան С. Григорян	
ՍՏՈՒԳԵՑ՝ ПРОВЕРЕНО:	Ա. Սահակյան А. Саакян	

ՏԵԽՆԻԿԱԿԱՆ ՄԱՍՆԱԳԻՐ

1. Մասնակիցների «Աշխատանքային ռեսուրսներ» և «Տեխնիկական միջոցներ», «Մասնագիտական փորձառություն» և որակական չափանիշներին ներկայացվող պահանջներ

«Աշխատանքային ռեսուրսներ» որակավորման չափանիշ - մասնակցի աշխատակազմում պետք է ընդգրկված լինեն առնվազն՝

Հ/Հ	Անվանումը	Որակավորումը, ոլորտը	Քանակը (մարդ)	Աշխատանքային փորձ
1	Աշխղեկ	Բաձրագույն կրթությամբ ինժիներ-շինարար (քաղաքացիական և արդյունաբերական շինություններ)	1	3 տարի
2	Ռետինե ծածկույթի իրականացման մասնագետ	ցանկացած	1	3 տարի
3	Մետաղով աշխատանքի մասնագետ, եռակցման մասնագետ	ցանկացած	2	-
4	Բանվոր	ցանկացած	2	-

«Տեխնիկական միջոցների» որակավորման չափանիշ - մասնակիցը պետք է ընդգրկված ունենա հետևյալ տեխնիկական միջոցները՝

Տեխնիկական միջոցի անվանումը	Տիպը	Պահանջվող քանակը (միավոր)
Ավտոինքնաթափ, բեռնատար, առնվազն 8տ	ցանկացած	1
Հենահատ մուրճ	ցանկացած	2
Ձեռքի հարվածային մուրճ	ցանկացած	2
Բետոնախառնիչ	Էլեկտրական կամ դիզելային, ≥120 լ	1
Ձեռքի գլդոն	ցանկացած	1
Վիբրապլիտա	Բենզինային կամ դիզելային, ≥90 կգ	1
Վիբրոռելս / վիբրոռեյկա	ցանկացած	1
Էլեկտրական գեներատոր	≥5 կՎտ հզորությա	1
Ջրցան մեքենա կամ շարժական ջրաբաք	ցանկացած	1
Անկյունահղկիչ (болгрка)	ցանկացած	1
Կտրող սղոց (դիսկովկա)	ցանկացած	1
Լազերային մակարդակ	ցանկացած	1
Ձեռքի գործիքների հավաքածու	Մուրճեր, պտուտակահաններ, մետրեր, մակարդակներ և այլն	բավարար քանակով
Շարժական պահեստային կոնտեյներ	ցանկացած	1
Անվտանգության նշաններ և ցանկապատ	ցանկացած	բավարար քանակով
Աղբահանման տարաներ կամ պարկեր	ցանկացած	բավարար քանակով
Անվտանգության միջոցների հավաքածու	Սաղավարտներ, ձեռնոցներ, պաշտպանիչ ակնոցներ, ազդանշանային ժապավենն	բավարար քանակով
Հրդեհաշիջման միջոցներ	Կրակմարիչներ, ավազի տարաներ և այլն	բավարար քանակով

2. Աշխատանքների կատարման համար պահանջվող լիցենզիան

Աշխատանքի կատարման համար պահանջվում է լիցենզիայի հետևյալ տեսակը.
- Բնակելի, հասարակական և արտադրական

3. Ժամկետներ
Կապալի օբյեկտի, դրա առանձին մասերի (կոնստրուկցիաներ և այլն) և օգտագործված նյութերի երաշխիքային

Հ/Հ	Նյութի տեսակը	Երաշխիքային նվազագույն ժամկետը (տարի)
1	Մետաղական տարրերով կոնստրուկցիաներ	10
2	Ծածկույթների և դրանց առանձին նյութեր և շինվածքներ	20
3	Դարպասներ	5

ՇԻՆԱՐԱՐԱԿՆ ԱՇԽԱՏԱՆՔՆԵՐԻ ԿԱՏԱՐՄԱՆ ԺԱՄԱՆԱԿԱՑՈՒՅՑ

«ՀՀ, Երևան քաղաքի, Կենտրոն վարչական շրջանի Աբովյան 28 հասցեի բակի ֆուտբոլի դաշտի հիմնանորոգման աշխատանքներ»

Աշխատանքի անվանումը	Շինարարական աշխատանքների ժամանակացույցը ըստ ամիսների (մեկ բաժանումը՝ 30 օր)			
	1 (30 օր)	2 (30 օր)	3 (30 օր)	4 (30 օր)
Շին. մոնտաժային աշխատանքների նախապատրատման աշխատանքներ				
Քանդման աշխատանքներ				
Կառուցման աշխատանքներ				
Հայտնաբերված թերությունների վերացման, տարածքի մաքրման աշխատանքներ				
Անհրաժեշտ փաստաթղթերի նախապատրաստում, շահագործման հանձնում				

ՆԱԽԱԳԾԱՅԻՆ ԸՆԿԵՐՈՒԹՅՈՒՆ՝
Проектирующая компания:

«ԻՆԻՇԸԹԻՎ» ՍՊԸ
ООО «ИНИШИТИВ»

ՀԱՍՑԵ՝ АДРЕС:	Նոր Նորքի 7-րդ զանգված, 34 շենք, 36 բնակարան Нор Норк, 7-й массив, дом 34, квартира 36.
ՔԱՂԱՔ՝ ГОРОД:	ՀՀ, ԵՐԵՎԱՆ РА, ЕРЕВАН
ՓՈՍՏ. ԻՆԴԵՔՍ՝ ПОЧТ. ИНДЕКС	0092
ՀԵՌԱԽՈՍ ТЕЛЕФОН՝	+374094500038
ԷԼ. ՓՈՍՏ՝ ЭЛ. ПОЧТА	initiativearchitects@gmail.com
ԼԻՑԵՆԶԻԱ՝ ЛИЦЕНЗИЯ	ՃԲԴ-Ա-0110

ՆԱԽԱԳԾԻ ԱՆՎԱՆՈՒՄԸ՝
НАЗВАНИЕ ПРОЕКТА:

ՀՀ, Երևան քաղաքի, Կենտրոն վարչական շրջանի Աբովյան 28 հասցեում բակային տարածքի վերանորոգման աշխատանքներ

ՆԱԽԱԳԾԻ ՀԱՍՑԵ՝
АДРЕС ПРОЕКТА:

ՀՀ, քաղաք Երևան, Կենտրոն վարչական շրջան, Աբովյան 28

ՊԱՏՎԻՐԱՏՈՒ՝
КЛИЕНТ:

ԵՐԵՎԱՆԻ ՔԱՂԱՔԱՊԵՏԱՐԱՆ
МЭРИЯ ЕРЕВАНА

ՊԱՅՄԱՆԱԳՐԻ ՀԱՄԱՐ՝
НОМЕР ДОГОВОРА:

№ ԵՔ-ՀՄԱԽԱՇՁԲ-25/3

ՆԱԽԱԳԾԱՅԻՆ ՓՈՒԼ ԵՎ ՄԱՍ՝
РАЗДЕЛ:

Աշխատանքային նախագիծ
Ճարտարապետաշինարարական մաս
Рабочий проект
Архитектурно-строительный раздел

ԳԾԱԳՐԻ ԱՆՎԱՆՈՒՄԸ՝
НАЗВАНИЕ ЧЕРТЕЖА:

Տեխնիկական մասնագիր

ԹԵՐԹ՝ СТРАНИЦА:	ԹԵՐԹԵՐ՝ СТРАНИЦЫ:	ՄԱՍՇՏԱԲ՝ МАСШТАБ:
ՃՇ-2	31	1:1

Սա համակարգչով իրականացված /CAD/ գծագիր է և չպետք է փոփոխվի ձեռքով
Этот чертёж выполнен на компьютере (CAD) и не подлежит ручным изменениям

ՊԱՇՏՈՆԸ՝ ДОЛЖНОСТЬ:	ԱՆՈՒՆ/ԱԶԳԱՆՈՒՆ՝ ИМЯ/ФАМИЛИЯ:	ՍՏՈՐ.՝ ПОДПИСЬ:
ՏՆՕՐԵՆ՝ ДИРЕКТОР:	Վ. Խաչատրյան В. Хачатрян	
ՆԳԾ՝ ГАП:	Ա. Սահակյան А. Саакян	
ՆԱԽԱԳԾՈՂ՝ АРХИТЕКТОР:	Դ. Զալինյան Д. Залинян	
ՆԱԽԱԳԾՈՂ՝ АРХИТЕКТОР:	Ն. Խաչատրյան Н. Хачатрян	
ՆԱԽԱԳԾՈՂ՝ АРХИТЕКТОР:	Ս. Գրիգորյան С. Григорян	
ՍՏՈՒԳԵՑ՝ ПРОВЕРЕНО:	Ա. Սահակյան А. Саакян	

Դիտարկվող տարածքի տեղադիրք

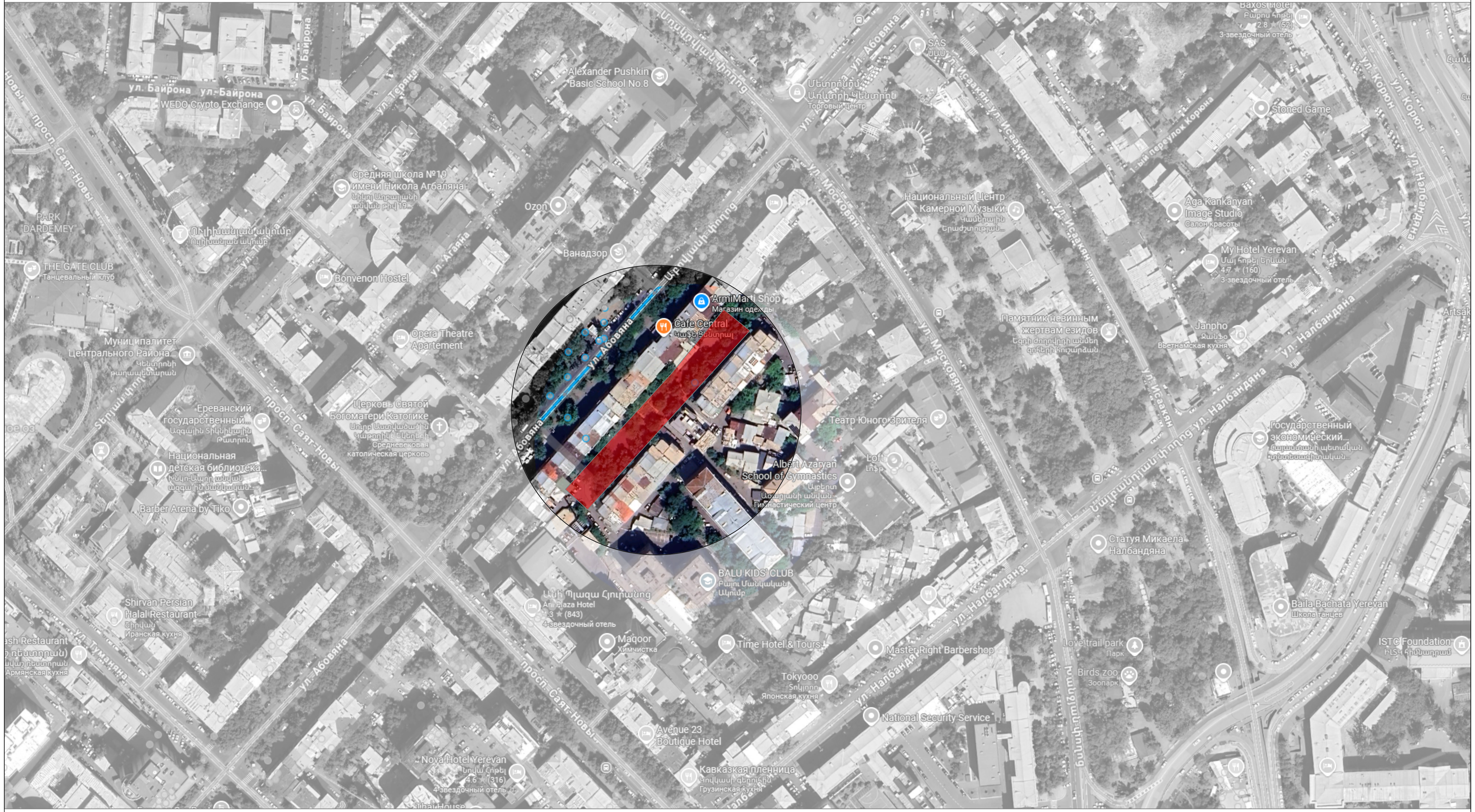

ՊԱՅՄԱՆԱԿԱՆ ՆՇԱՆՆԵՐ

Դիտարկվող
տարածք

ՆԱԽԱԳԾԱՅԻՆ ԸՆԿԵՐՈՒԹՅՈՒՆ՝ Проектирующая компания:	
«ԻՆԻՇԸԹԻՎ» ՍՊԸ ООО «ИНИШИТИВ»	
ՀԱՍՑԵ՝ АДРЕС:	Նոր Նորքի 7-րդ զանգված, 34 շենք, 36 բնակարան Нор Норк, 7-й массив, дом 34, квартира 36.
ՔԱՂԱՔ՝ ГОРОД:	ՀՀ, ԵՐԵՎԱՆ РА, ЕРЕВАН
ՓՈՍՏ. ԻՆԴԵՔՍ՝ ПОЧТ. ИНДЕКС	0092
ՀԵՌԱԽՈՍ ТЕЛЕФОН՝	+374094500038
ԷԼ. ՓՈՍՏ՝ ЭЛ. ПОЧТА	initiativearchitects@gmail.com
ԼԻՑԵՆԶԻԱ՝ ЛИЦЕНЗИЯ	ՃԲԴ-Ա-0110

ՆԱԽԱԳԾԻ ԱՆՎԱՆՈՒՄԸ՝
НАЗВАНИЕ ПРОЕКТА:

ՀՀ, Երևան քաղաքի, Կենտրոն վարչական շրջանի Աբովյան 28 հասցեում բակային տարածքի վերանորոգման աշխատանքներ

ՆԱԽԱԳԾԻ ՀԱՍՑԵ՝
АДРЕС ПРОЕКТА:

ՀՀ, քաղաք Երևան, Կենտրոն վարչական շրջան, Աբովյան 28

ՊԱՏՎԻՐԱՏՈՒ՝
КЛИЕНТ:

ԵՐԵՎԱՆԻ ՔԱՂԱՔԱՊԵՏԱՐԱՆ
МЭРИЯ ЕРЕВАНА

ՊԱՅՄԱՆԱԳՐԻ ՀԱՄԱՐ՝
НОМЕР ДОГОВОРА:

№ ԵՔ-ՀՄԱԽԱՇՁԲ-25/3

ՆԱԽԱԳԾԱՅԻՆ ՓՈՒԼ ԵՎ ՄԱՍ՝
РАЗДЕЛ:

Աշխատանքային նախագիծ
Ճարտարապետաշինարարական մաս
Рабочий проект
Архитектурно-строительный раздел

ԳԾԱԳՐԻ ԱՆՎԱՆՈՒՄԸ՝
НАЗВАНИЕ ЧЕРТЕЖА:

Դիտարկվող տարածքի տեղադիրք

ԹԵՐԹ՝ СТРАНИЦА:	ԹԵՐԹԵՐ՝ СТРАНИЦЫ:	ՄԱՍՇՏԱԲ՝ МАСШТАБ:
ՃՇ-3	31	

Սա համակարգչով իրականացված /CAD/ գծագիր է և չպետք է փոփոխվի ձեռքով
Этот чертёж выполнен на компьютере (CAD) и не подлежит ручным изменениям

ՊԱՇՏՈՆԸ՝ ДОЛЖНОСТЬ:	ԱՆՈՒՆ/ԱԶԳԱՆՈՒՆ՝ ИМЯ/ФАМИЛИЯ:	ՍՏՈՐ.՝ ПОДПИСЬ:
ՏՆՕՐԵՆ՝ ДИРЕКТОР:	Վ. Խաչատրյան В. Хачатрян	
ՆԳՃ՝ ГАП:	Ա. Սահակյան А. Саакян	
ՆԱԽԱԳԾՈՂ՝ АРХИТЕКТОР:	Դ. Զալինյան Д. Залинян	
ՆԱԽԱԳԾՈՂ՝ АРХИТЕКТОР:	Ն. Խաչատրյան Н. Хачатрян	
ՆԱԽԱԳԾՈՂ՝ АРХИТЕКТОР:	Ս. Գրիգորյան С. Григорян	
ՍՏՈՒԳԵՑ՝ ПРОВЕРЕНО:	Ա. Սահակյան А. Саакян	

Տարածքի իրավիճակային հատակագիծ, Մ 1:2000

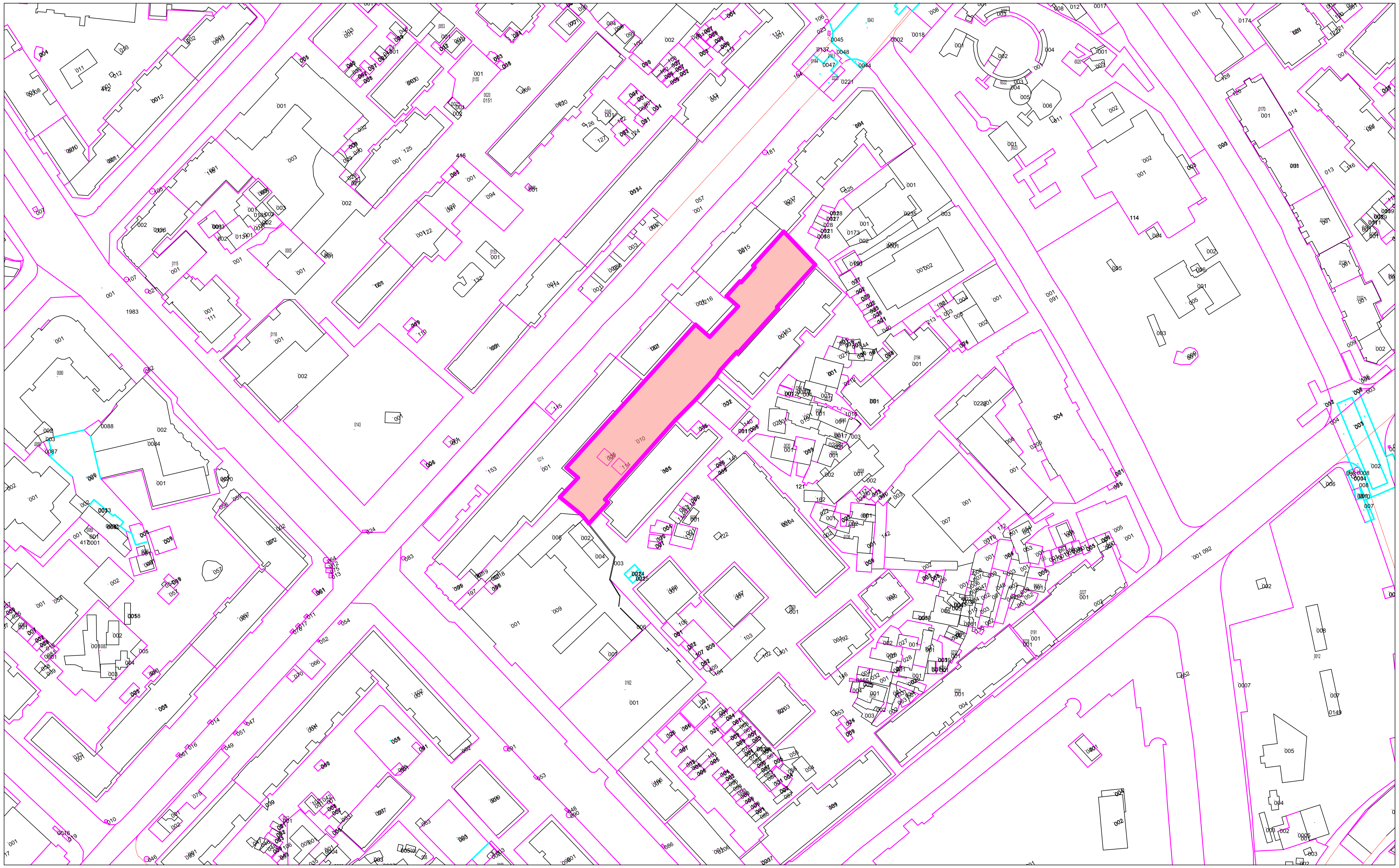

Համաձայնեցված է

Կենտրոն վարչական շրջանի ղեկավար ____________________ Պ. Պետոյան

ՊԱՅՄԱՆԱԿԱՆ ՆՇԱՆՆԵՐ

Դիտարկվող տարածք

ՆԱԽԱԳԾԱՅԻՆ ԸՆԿԵՐՈՒԹՅՈՒՆ՝
Проектирующая компания:

«ԻՆԻՇԸԹԻՎ» ՍՊԸ
ООО «ИНИШИТИВ»

ՀԱՍՑԵ՝ АДРЕС:	Նոր Նորքի 7-րդ զանգված, 34 շենք, 36 բնակարան Нор Норк, 7-й массив, дом 34, квартира 36.
ՔԱՂԱՔ՝ ГОРОД:	ՀՀ, ԵՐԵՎԱՆ РА, ЕРЕВАН
ՓՈՍՏ. ԻՆԴԵՔՍ՝ ПОЧТ. ИНДЕКС	0092
ՀԵՌԱԽՈՍ ТЕЛЕФОН՝	+374094500038
ԷԼ. ՓՈՍՏ՝ ЭЛ. ПОЧТА	initiativearchitects@gmail.com
ԼԻՑԵՆԶԻԱ՝ ЛИЦЕНЗИЯ	ՃԲԴ-Ա-0110

ՆԱԽԱԳԾԻ ԱՆՎԱՆՈՒՄԸ՝
НАЗВАНИЕ ПРОЕКТА:

ՀՀ, Երևան քաղաքի, Կենտրոն վարչական շրջանի Աբովյան 28 հասցեում բակային տարածքի վերանորոգման աշխատանքներ

ՆԱԽԱԳԾԻ ՀԱՍՑԵ՝
АДРЕС ПРОЕКТА:

ՀՀ, քաղաք Երևան, Կենտրոն վարչական շրջան, Աբովյան 28

ՊԱՏՎԻՐԱՏՈՒ՝
КЛИЕНТ:

ԵՐԵՎԱՆԻ ՔԱՂԱՔԱՊԵՏԱՐԱՆ
МЭРИЯ ЕРЕВАНА

ՊԱՅՄԱՆԱԳՐԻ ՀԱՄԱՐ՝
НОМЕР ДОГОВОРА:

№ ԵՔ-ՀՄԱԽԱՃՁԲ-25/3

ՆԱԽԱԳԾԱՅԻՆ ՓՈՒԼ ԵՎ ՄԱՍ՝
РАЗДЕЛ:

Աշխատանքային նախագիծ
Ճարտարապետաշինարարական մաս
Рабочий проект
Архитектурно-строительный раздел

ԳԾԱԳՐԻ ԱՆՎԱՆՈՒՄԸ՝
НАЗВАНИЕ ЧЕРТЕЖА:

Տարածքի իրավիճակային հատակագիծ, Մ 1:2000

ԹԵՐԹ՝ СТРАНИЦА:	ԹԵՐԹԵՐ՝ СТРАНИЦЫ:	ՄԱՍՇՏԱԲ՝ МАСШТАБ:
ՃՇ-4	31	1:2000

Սա համակարգչով իրականացված /CAD/ գծագիր է և չպետք է փոփոխվի ձեռքով
Этот чертёж выполнен на компьютере (CAD) и не подлежит ручным изменениям

ՊԱՇՏՈՆԸ՝ ДОЛЖНОСТЬ:	ԱՆՈՒՆ/ԱԶԳԱՆՈՒՆ՝ ИМЯ/ФАМИЛИЯ:	ՍՏՈՐ.՝ ПОДПИСЬ:
ՏՆՕՐԵՆ՝ ДИРЕКТОР:	Վ. Խաչատրյան В. Хачатрян	
ՆԳԾ՝ ГАП:	Ա. Սահակյան А. Саакян	
ՆԱԽԱԳԾՈՂ՝ АРХИТЕКТОР:	Դ. Զալինյան Д. Залинян	
ՆԱԽԱԳԾՈՂ՝ АРХИТЕКТОР:	Ն. Խաչատրյան Н. Хачатрян	
ՆԱԽԱԳԾՈՂ՝ АРХИТЕКТОР:	Ս. Գրիգորյան С. Григорян	
ՍՏՈՒԳԵՑ՝ ПРОВЕРЕНО:	Ա. Սահակյան А. Саакян	

Տարածքի իրավիճակային հատակագիծ, Մ 1:600

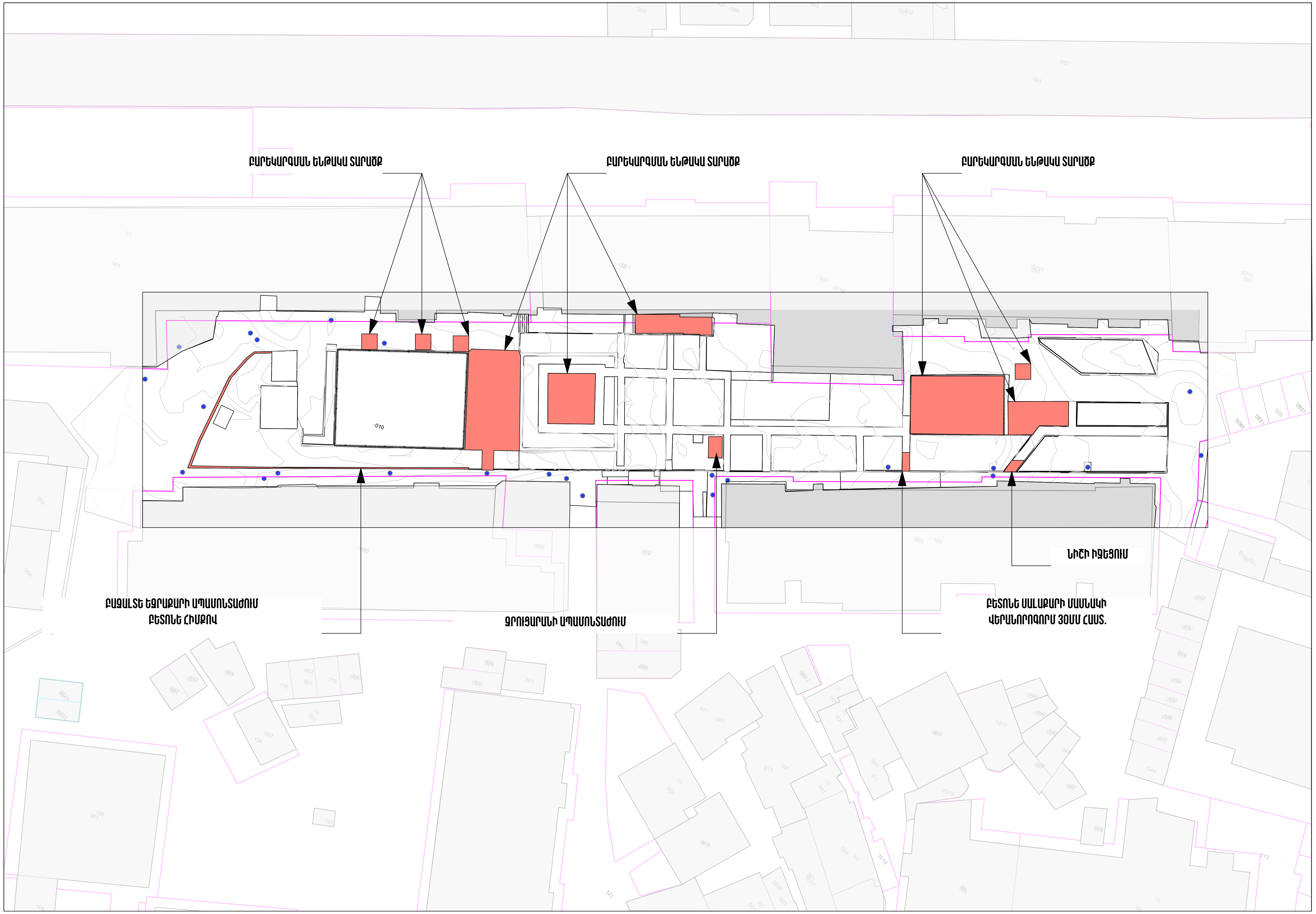

ՊԱՅՄԱՆԱԿԱՆ ՆՇԱՆՆԵՐ

Բարեկարգման ենթակա տարածք

ՆԱԽԱԳԾԱՅԻՆ ԸՆԿԵՐՈՒԹՅՈՒՆ՝
Проектирующая компания:

«ԻՆԻՇԸԹԻՎ» ՍՊԸ
ООО «ИНИШИТИВ»

ՀԱՍՑԵ՝ АДРЕС:	Նոր Նորքի 7-րդ զանգված, 34 շենք, 36 բնակարան Нор Норк, 7-й массив, дом 34, квартира 36.
ՔԱՂԱՔ՝ ГОРОД:	ՀՀ, ԵՐԵՎԱՆ РА, ЕРЕВАН
ՓՈՍՏ. ԻՆԴԵՔՍ՝ ПОЧТ. ИНДЕКС	0092
ՀԵՌԱԽՈՍ ТЕЛЕФОН՝	+374094500038
ԷԼ. ՓՈՍՏ՝ ЭЛ. ПОЧТА	initiativearchitects@gmail.com
ԼԻՑԵՆԶԻԱ՝ ЛИЦЕНЗИЯ	ՃԲԴ-Ա-0110

ՆԱԽԱԳԾԻ ԱՆՎԱՆՈՒՄԸ՝
НАЗВАНИЕ ПРОЕКТА:

ՀՀ, Երևան քաղաքի, Կենտրոն վարչական շրջանի Աբովյան 28 հասցեում բակային տարածքի վերանորոգման աշխատանքներ

ՆԱԽԱԳԾԻ ՀԱՍՑԵ՝
АДРЕС ПРОЕКТА:

ՀՀ, քաղաք Երևան, Կենտրոն վարչական շրջան, Աբովյան 28

ՊԱՏՎԻՐԱՏՈՒ՝
КЛИЕНТ:

ԵՐԵՎԱՆԻ ՔԱՂԱՔԱՊԵՏԱՐԱՆ
МЭРИЯ ЕРЕВАНА

ՊԱՅՄԱՆԱԳՐԻ ՀԱՄԱՐ՝
НОМЕР ДОГОВОРА:

№ ԵՔ-ՀՄԱԽԱՇՁԲ-25/3

ՆԱԽԱԳԾԱՅԻՆ ՓՈՒԼ ԵՎ ՄԱՍ՝
РАЗДЕЛ:

Աշխատանքային նախագիծ
Ճարտարապետաշինարարական մաս
Рабочий проект
Архитектурно-строительный раздел

ԳԾԱԳՐԻ ԱՆՎԱՆՈՒՄԸ՝
НАЗВАНИЕ ЧЕРТЕЖА:

Տարածքի իրավիճակային հատակագիծ, Մ 1:600

ԹԵՐԹ՝ СТРАНИЦА:	ԹԵՐԹԵՐ՝ СТРАНИЦЫ:	ՄԱՍՇՏԱԲ՝ МАСШТАБ:
ՃՇ-5	31	1:600

Սա համակարգչով իրականացված /CAD/ գծագիր է և չպետք է փոփոխվի ձեռքով
Этот чертёж выполнен на компьютере (CAD) и не подлежит ручным изменениям

ՊԱՇՏՈՆԸ՝ ДОЛЖНОСТЬ:	ԱՆՈՒՆ/ԱԶԳԱՆՈՒՆ՝ ИМЯ/ФАМИЛИЯ:	ՍՏՈՐ.՝ ПОДПИСЬ:
ՏՆՕՐԵՆ՝ ДИРЕКТОР:	Վ. Խաչատրյան В. Хачатрян	
ՆԳՃ՝ ГАП:	Ա. Սահակյան А. Саакян	
ՆԱԽԱԳԾՈՂ՝ АРХИТЕКТОР:	Դ. Զալինյան Д. Залинян	
ՆԱԽԱԳԾՈՂ՝ АРХИТЕКТОР:	Ն. Խաչատրյան Н. Хачатрян	
ՆԱԽԱԳԾՈՂ՝ АРХИТЕКТОР:	Ս. Գրիգորյան С. Григорян	
ՍՏՈՒԳԵՑ՝ ПРОВЕРЕНО:	Ա. Սահակյան А. Саакян	

ԳՈՅՈՒԹՅՈՒՆ ՈՒՆԵՑՈՂ ՎԻՃԱԿԻ ՀԱՏԱԿԱԳԻԾ /ՉԱՓԱԳՐՈՒԹՅՈՒՆ/ Մ 1:200

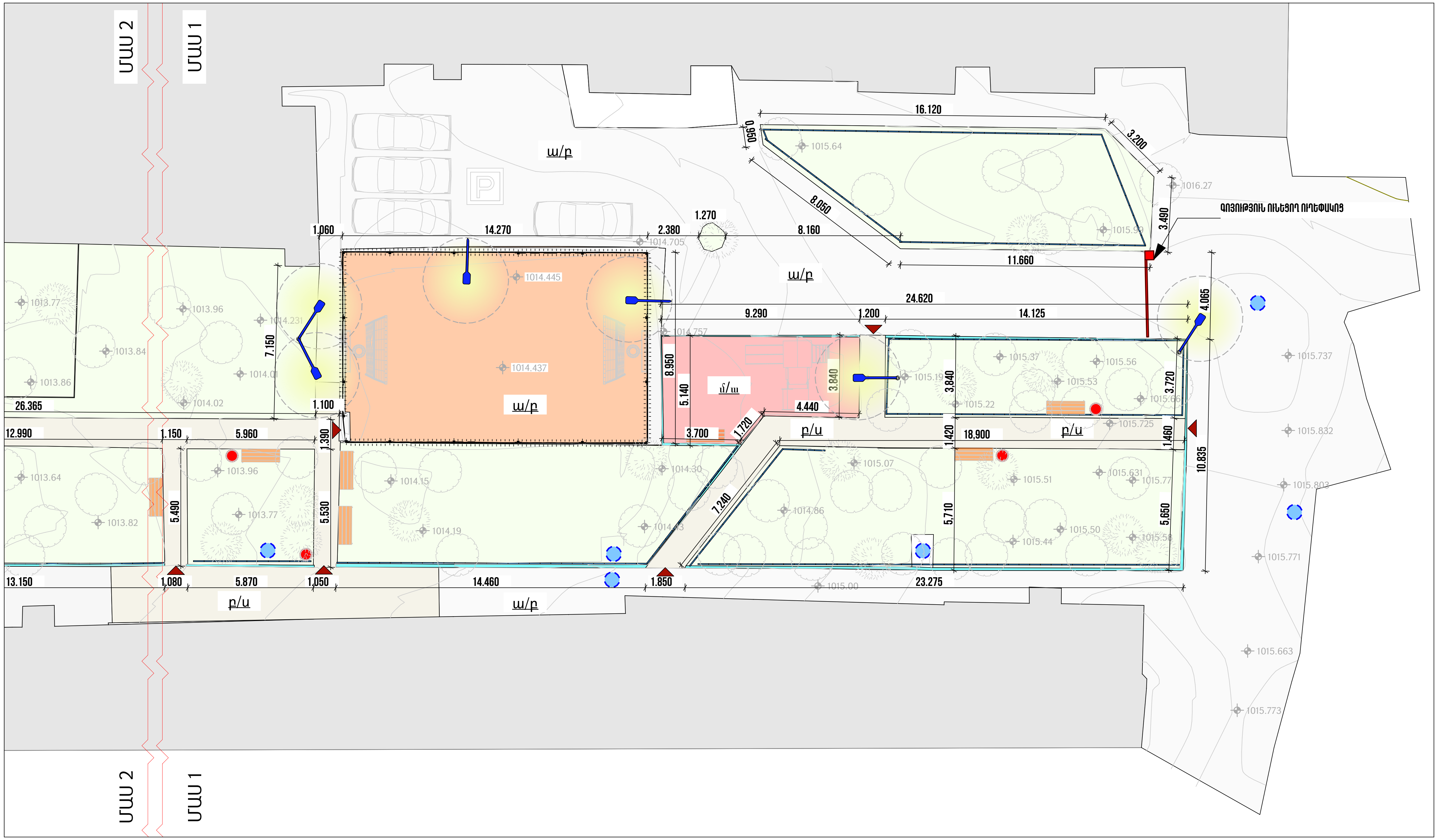

ՊԱՅՄԱՆԱԿԱՆ ՆՇԱՆՆԵՐ

- Կանաչապատ տարածք
- Ասֆալտապատ տարածք
- Բետոնե սալահատակ (Տոմետ)
- Մանրավազ
- Գոյություն ունեցող նիշեր
- Առկա դիտահորեր
- Մետաղական ճաղավանդակներ
- Մուտք
- Առկա հենապատեր
- Առկա ծառեր
- Առկա նստարաններ
- Առկա աղբամաններ
- Գոյություն ունեցող բետոնե եզրաքար

Ծանոթագրություն

Բոլոր չափերը տրված են միլիմետրերով:
Իրական չափերը և նշումները ճշգրտել տեղում:

ՆԱԽԱԳԾԱՅԻՆ ԸՆԿԵՐՈՒԹՅՈՒՆ՝
Проектирующая компания:

«ԻՆԻՇԸԹԻՎ» ՍՊԸ
ООО «ИНИШИТИВ»

ՀԱՍՑԵ՝ АДРЕС:	Նոր Նորքի 7-րդ զանգված, 34 շենք, 36 բնակարան Нор Норк, 7-й массив, дом 34, квартира 36.
ՔԱՂԱՔ՝ ГОРОД:	ՀՀ, ԵՐԵՎԱՆ РА, ЕРЕВАН
ՓՈՍՏ. ԻՆԴԵՔՍ՝ ПОЧТ. ИНДЕКС	0092
ՀԵՌԱԽՈՍ ТЕЛЕФОН՝	+374094500038
ԷԼ. ՓՈՍՏ՝ ЭЛ. ПОЧТА	initiativearchitects@gmail.com
ԼԻՑԵՆԶԻԱ՝ ЛИЦЕНЗИЯ	ՃԲԴ-Ա-0110

ՆԱԽԱԳԾԻ ԱՆՎԱՆՈՒՄԸ՝
НАЗВАНИЕ ПРОЕКТА:

ՀՀ, Երևան քաղաքի, Կենտրոն վարչական շրջանի Աբովյան 28 հասցեում բակային տարածքի վերանորոգման աշխատանքներ

ՆԱԽԱԳԾԻ ՀԱՍՑԵ՝
АДРЕС ПРОЕКТА:

ՀՀ, քաղաք Երևան, Կենտրոն վարչական շրջան, Աբովյան 28

ՊԱՏՎԻՐԱՏՈՒ՝
КЛИЕНТ:

ԵՐԵՎԱՆԻ ՔԱՂԱՔԱՊԵՏԱՐԱՆ
МЭРИЯ ЕРЕВАНА

ՊԱՅՄԱՆԱԳՐԻ ՀԱՄԱՐ՝
НОМЕР ДОГОВОРА:

№ ԵՔ-ՀՄԱԽԱՇՁԲ-25/3

ՆԱԽԱԳԾԱՅԻՆ ՓՈՒԼ ԵՎ ՄԱՍ՝
РАЗДЕЛ:

Աշխատանքային նախագիծ
Ճարտարապետաշինարարական մաս
Рабочий проект
Архитектурно-строительный раздел

ԳԾԱԳՐԻ ԱՆՎԱՆՈՒՄԸ՝
НАЗВАНИЕ ЧЕРТЕЖА:

Գոյություն ունեցող վիճակի հատակագիծ /ՉԱՓԱԳՐՈՒԹՅՈՒՆ/ Մ 1:200

ԹԵՐԹ՝ СТРАНИЦА:	ԹԵՐԹԵՐ՝ СТРАНИЦЫ:	ՄԱՍՇՏԱԲ՝ МАСШТАБ:
ՃՇ-6	31	1:200

Սա համակարգչով իրականացված /CAD/ գծագիր է և չպետք է փոփոխվի ձեռքով
Этот чертёж выполнен на компьютере (CAD) и не подлежит ручным изменениям

ՊԱՇՏՈՆԸ՝ ДОЛЖНОСТЬ:	ԱՆՈՒՆ/ԱԶԳԱՆՈՒՆ՝ ИМЯ/ФАМИЛИЯ:	ՍՏՈՐ.՝ ПОДПИСЬ:
ՏՆՕՐԵՆ՝ ДИРЕКТОР:	Վ. Խաչատրյան В. Хачатрян	
ՆԳՃ՝ ГАП:	Ա. Սահակյան А. Саакян	
ՆԱԽԱԳԾՈՂ՝ АРХИТЕКТОР:	Դ. Զալինյան Д. Залинян	
ՆԱԽԱԳԾՈՂ՝ АРХИТЕКТОР:	Ն. Խաչատրյան Н. Хачатрян	
ՆԱԽԱԳԾՈՂ՝ АРХИТЕКТОР:	Ս. Գրիգորյան С. Григорян	
ՍՏՈՒԳԵՑ՝ ПРОВЕРЕНО:	Ա. Սահակյան А. Саакян	

ԳՈՅՈՒԹՅՈՒՆ ՈՒՆԵՑՈՂ ՎԻՃԱԿԻ ՀԱՏԱԿԱԳԻԾ /ՉԱՓԱԳՐՈՒԹՅՈՒՆ/ Մ 1:200

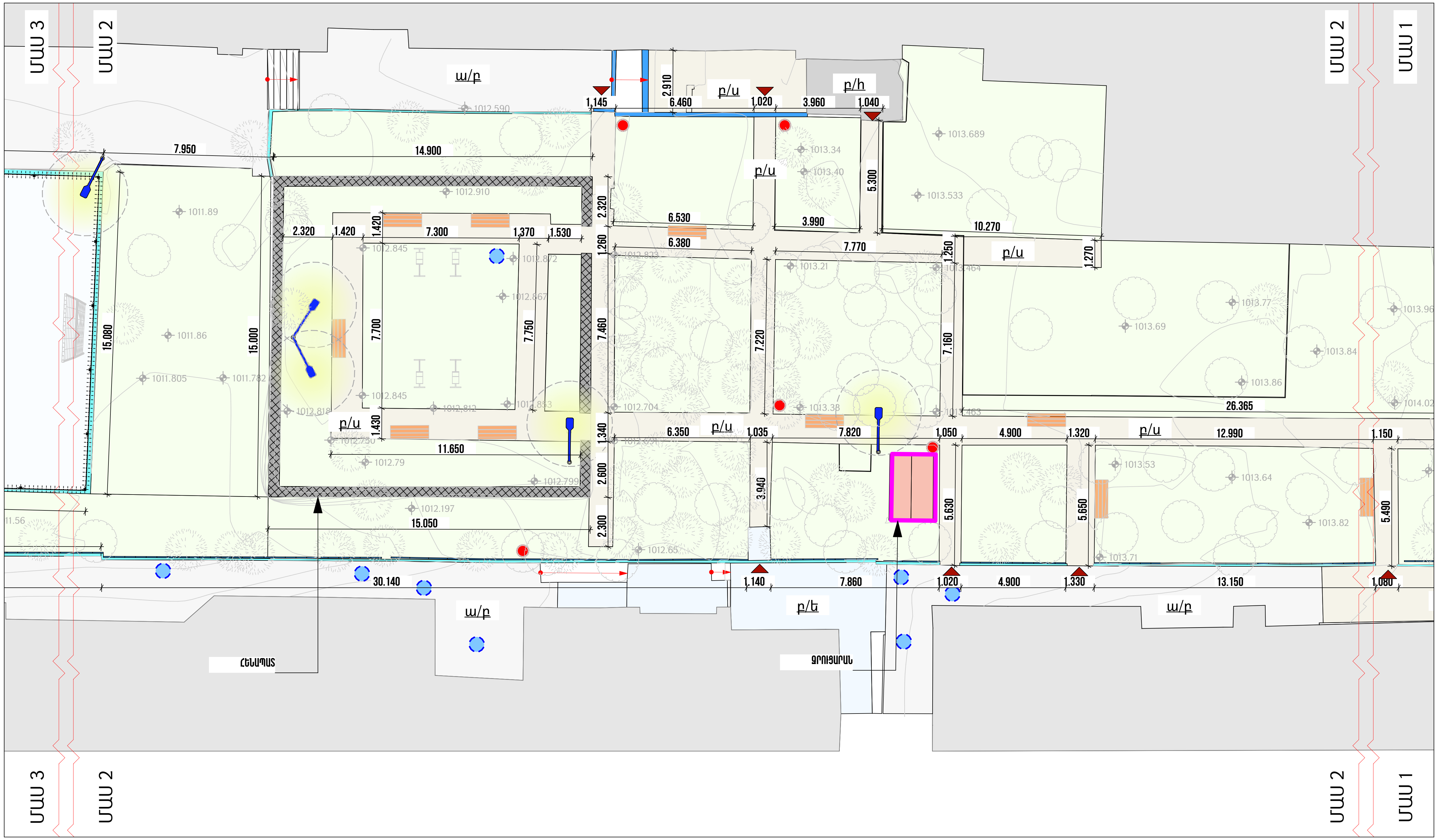

ՊԱՅՄԱՆԱԿԱՆ ՆՇԱՆՆԵՐ

- Կանաչապատ տարածք
- Ասֆալտապատ տարածք
- Բետոնե սալահատակ (Տոմտո)
- Գոյություն ունեցող նիշեր
- Առկա դիտահորեր
- Մետաղական ճաղավանդակներ
- Մուտք
- Առկա հենասյուներ
- Առկա ծառեր
- Առկա նստարաններ
- Առկա աղբամաններ
- Գոյություն ունեցող բետոնե եզրաքար

Ծանոթագրություն

Բոլոր չափերը տրված են միլիմետրերով:
Իրական չափերը և նշումները ճշգրտել տեղում:

ՆԱԽԱԳԾԱՅԻՆ ԸՆԿԵՐՈՒԹՅՈՒՆ՝ Проектирующая компания:	
«ԻՆԻՇԸԹԻՎ» ՍՊԸ ООО «ИНИШИТИВ»	
ՀԱՍՑԵ՝ АДРЕС:	Նոր Նորքի 7-րդ զանգված, 34 շենք, 36 բնակարան Нор Норк, 7-й массив, дом 34, квартира 36.
ՔԱՂԱՔ՝ ГОРОД:	ՀՀ, ԵՐԵՎԱՆ РА, ЕРЕВАН
ՓՈՍՏ. ԻՆԴԵՔՍ՝ ПОЧТ. ИНДЕКС	0092
ՀԵՌԱԽՈՍ ТЕЛЕФОН՝	+374094500038
ԷԼ. ՓՈՍՏ՝ ЭЛ. ПОЧТА	initiativearchitects@gmail.com
ԼԻՑԵՆԶԻԱ՝ ЛИЦЕНЗИЯ	ՃԲԴ-Ա-0110

ՆԱԽԱԳԾԻ ԱՆՎԱՆՈՒՄԸ՝ НАЗВАНИЕ ПРОЕКТА:

ՀՀ, Երևան քաղաքի, Կենտրոն վարչական շրջանի Աբովյան 28 հասցեում բակային տարածքի վերանորոգման աշխատանքներ

ՆԱԽԱԳԾԻ ՀԱՍՑԵ՝ АДРЕС ПРОЕКТА:

ՀՀ, քաղաք Երևան, Կենտրոն վարչական շրջան, Աբովյան 28

ՊԱՏՎԻՐԱՏՈՒ՝ КЛИЕНТ:

ԵՐԵՎԱՆԻ ՔԱՂԱՔԱՊԵՏԱՐԱՆ
МЭРИЯ ЕРЕВАНА

ՊԱՅՄԱՆԱԳՐԻ ՀԱՄԱՐ՝ НОМЕР ДОГОВОРА:

№ ԵՔ-ՀՄԱԽԱՇՁԲ-25/3

ՆԱԽԱԳԾԱՅԻՆ ՓՈՒԼ ԵՎ ՄԱՍ՝ РАЗДЕЛ:

Աշխատանքային նախագիծ
Ճարտարապետաշինարարական մաս
Рабочий проект
Архитектурно-строительный раздел

ԳԾԱԳՐԻ ԱՆՎԱՆՈՒՄԸ՝ НАЗВАНИЕ ЧЕРТЕЖА:

Գոյություն ունեցող վիճակի հատակագիծ /ՉԱՓԱԳՐՈՒԹՅՈՒՆ/ Մ 1:200

ԹԵՐԹ՝ СТРАНИЦА:	ԹԵՐԹԵՐ՝ СТРАНИЦЫ:	ՄԱՍՇՏԱԲ՝ МАСШТАБ:
ՃՇ-7	31	1:200

Սա համակարգչով իրականացված /CAD/ գծագիր է և չպետք է փոփոխվի ձեռքով
Этот чертёж выполнен на компьютере (CAD) и не подлежит ручным изменениям

ՊԱՇՏՈՆԸ՝ ДОЛЖНОСТЬ:	ԱՆՈՒՆ/ԱԶԳԱՆՈՒՆ՝ ИМЯ/ФАМИЛИЯ:	ՍՏՈՐ.՝ ПОДПИСЬ:
ՏՆՕՐԵՆ՝ ДИРЕКТОР:	Վ. Խաչատրյան В. Хачатрян	
ՆԳՃ՝ ГАП:	Ա. Սահակյան А. Саакян	
ՆԱԽԱԳԾՈՂ՝ АРХИТЕКТОР:	Դ. Զալինյան Д. Залинян	
ՆԱԽԱԳԾՈՂ՝ АРХИТЕКТОР:	Ն. Խաչատրյան Н. Хачатрян	
ՆԱԽԱԳԾՈՂ՝ АРХИТЕКТОР:	Ս. Գրիգորյան С. Григорян	
ՍՏՈՒԳԵՑ՝ ПРОВЕРЕНО:	Ա. Սահակյան А. Саакян	

ԳՈՅՈՒԹՅՈՒՆ ՈՒՆԵՑՈՂ ՎԻՃԱԿԻ ՀԱՏԱԿԱԳԻԾ /ՉԱՓԱԳՐՈՒԹՅՈՒՆ/ Մ 1:200

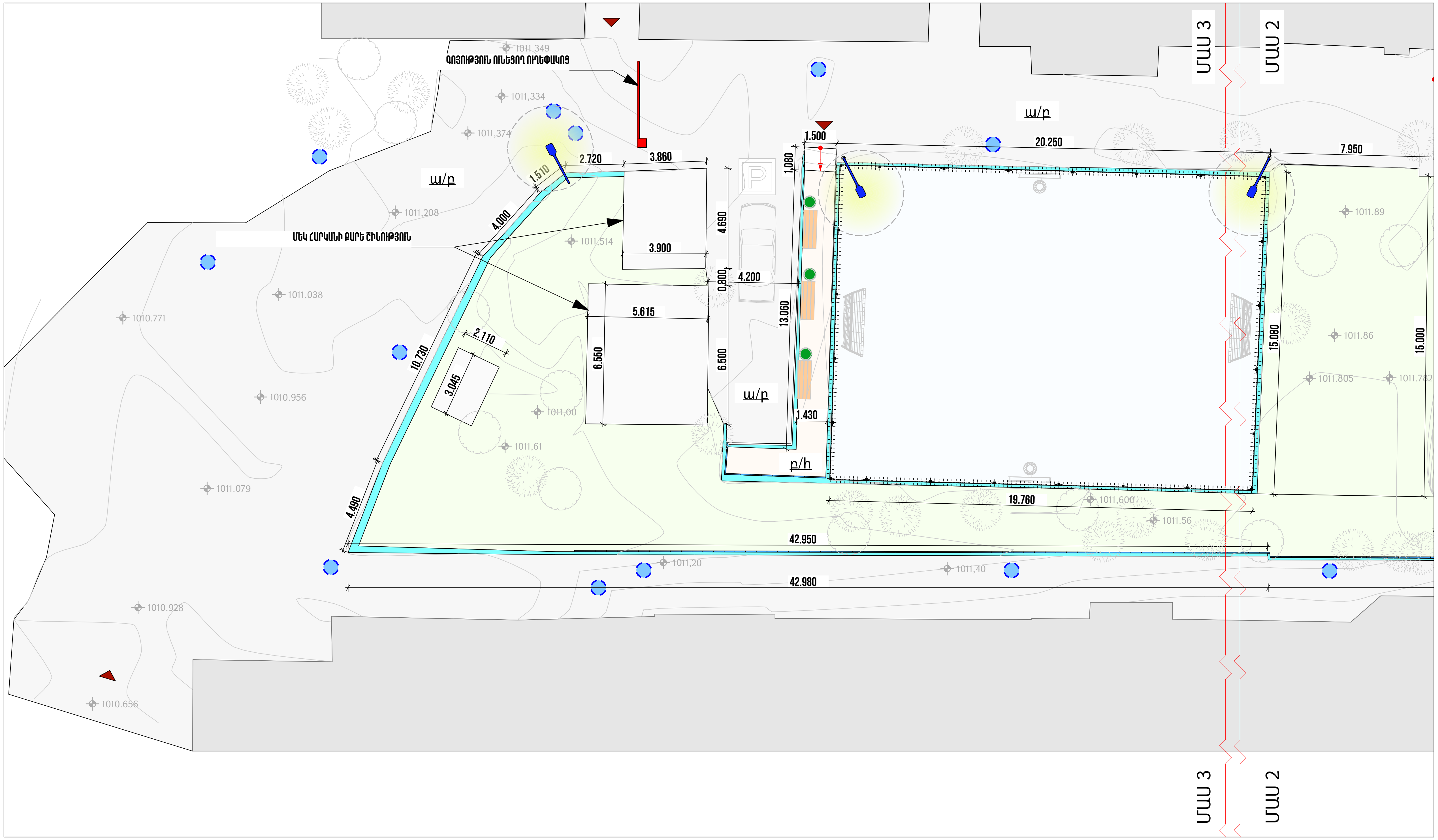

ՊԱՅՄԱՆԱԿԱՆ ՆՇԱՆՆԵՐ

- Կանաչապատ տարածք
- Ասֆալտապատ տարածք
- Բետոնե սալահատակ (Տոմետ)
- Առկա հենասյուներ
- Առկա ծառեր
- Առկա նստարաններ
- Առկա աղբամաններ
- Գոյություն ունեցող բետոնե եզրաքար

Ծանոթագրություն

Բոլոր չափերը տրված են միլիմետրերով:
Իրական չափերը և նշումները ճշգրտել տեղում:

ՆԱԽԱԳԾԱՅԻՆ ԸՆԿԵՐՈՒԹՅՈՒՆ՝
Проектирующая компания:

«ԻՆԻՇԸԹԻՎ» ՍՊԸ
ООО «ИНИШИТИВ»

ՀԱՍՑԵ՝ АДРЕС:	Նոր Նորքի 7-րդ զանգված, 34 շենք, 36 բնակարան Нор Норк, 7-й массив, дом 34, квартира 36.
ՔԱՂԱՔ՝ ГОРОД:	ՀՀ, ԵՐԵՎԱՆ РА, ЕРЕВАН
ՓՈՍՏ. ԻՆԴԵՔՍ՝ ПОЧТ. ИНДЕКС	0092
ՀԵՌԱԽՈՍ ТЕЛЕФОН՝	+374094500038
ԷԼ. ՓՈՍՏ՝ ЭЛ. ПОЧТА	initiativearchitects@gmail.com
ԼԻՑԵՆԶԻԱ՝ ЛИЦЕНЗИЯ	ՃԲԴ-Ա-0110

ՆԱԽԱԳԾԻ ԱՆՎԱՆՈՒՄԸ՝
НАЗВАНИЕ ПРОЕКТА:

ՀՀ, Երևան քաղաքի, Կենտրոն վարչական շրջանի Աբովյան 28 հասցեում բակային տարածքի վերանորոգման աշխատանքներ

ՆԱԽԱԳԾԻ ՀԱՍՑԵ՝
АДРЕС ПРОЕКТА:

ՀՀ, քաղաք Երևան, Կենտրոն վարչական շրջան, Աբովյան 28

ՊԱՏՎԻՐԱՏՈՒ՝
КЛИЕНТ:

ԵՐԵՎԱՆԻ ՔԱՂԱՔԱՊԵՏԱՐԱՆ
МЭРИЯ ЕРЕВАНА

ՊԱՅՄԱՆԱԳՐԻ ՀԱՄԱՐ՝
НОМЕР ДОГОВОРА:

№ ԵՔ-ՀՄԱԽԱՇՁԲ-25/3

ՆԱԽԱԳԾԱՅԻՆ ՓՈՒԼ ԵՎ ՄԱՍ՝
РАЗДЕЛ:

Աշխատանքային նախագիծ
Ճարտարապետաշինարարական մաս
Рабочий проект
Архитектурно-строительный раздел

ԳԾԱԳՐԻ ԱՆՎԱՆՈՒՄԸ՝
НАЗВАНИЕ ЧЕРТЕЖА:

Գոյություն ունեցող վիճակի հատակագիծ /ՉԱՓԱԳՐՈՒԹՅՈՒՆ/ Մ 1:200

ԹԵՐԹ՝ СТРАНИЦА:	ԹԵՐԹԵՐ՝ СТРАНИЦЫ:	ՄԱՍՇՏԱԲ՝ МАСШТАБ:
ՃՇ-8	31	1:200

Սա համակարգչով իրականացված /CAD/ գծագիր է և չպետք է փոփոխվի ձեռքով
Этот чертёж выполнен на компьютере (CAD) и не подлежит ручным изменениям

ՊԱՇՏՈՆԸ՝ ДОЛЖНОСТЬ:	ԱՆՈՒՆ/ԱԶԳԱՆՈՒՆ՝ ИМЯ/ФАМИЛИЯ:	ՍՏՈՐ.՝ ПОДПИСЬ:
ՏՆՕՐԵՆ՝ ДИРЕКТОР:	Վ. Խաչատրյան В. Хачатрян	
ՆԳՃ՝ ГАП:	Ա. Սահակյան А. Саакян	
ՆԱԽԱԳԾՈՂ՝ АРХИТЕКТОР:	Դ. Զալինյան Д. Залинян	
ՆԱԽԱԳԾՈՂ՝ АРХИТЕКТОР:	Ն. Խաչատրյան Н. Хачатрян	
ՆԱԽԱԳԾՈՂ՝ АРХИТЕКТОР:	Ս. Գրիգորյան С. Григорян	
ՍՏՈՒԳԵՑ՝ ПРОВЕРЕНО:	Ա. Սահակյան А. Саакян	

Եռաչափ տեսք - քանդման աշխատանքներ

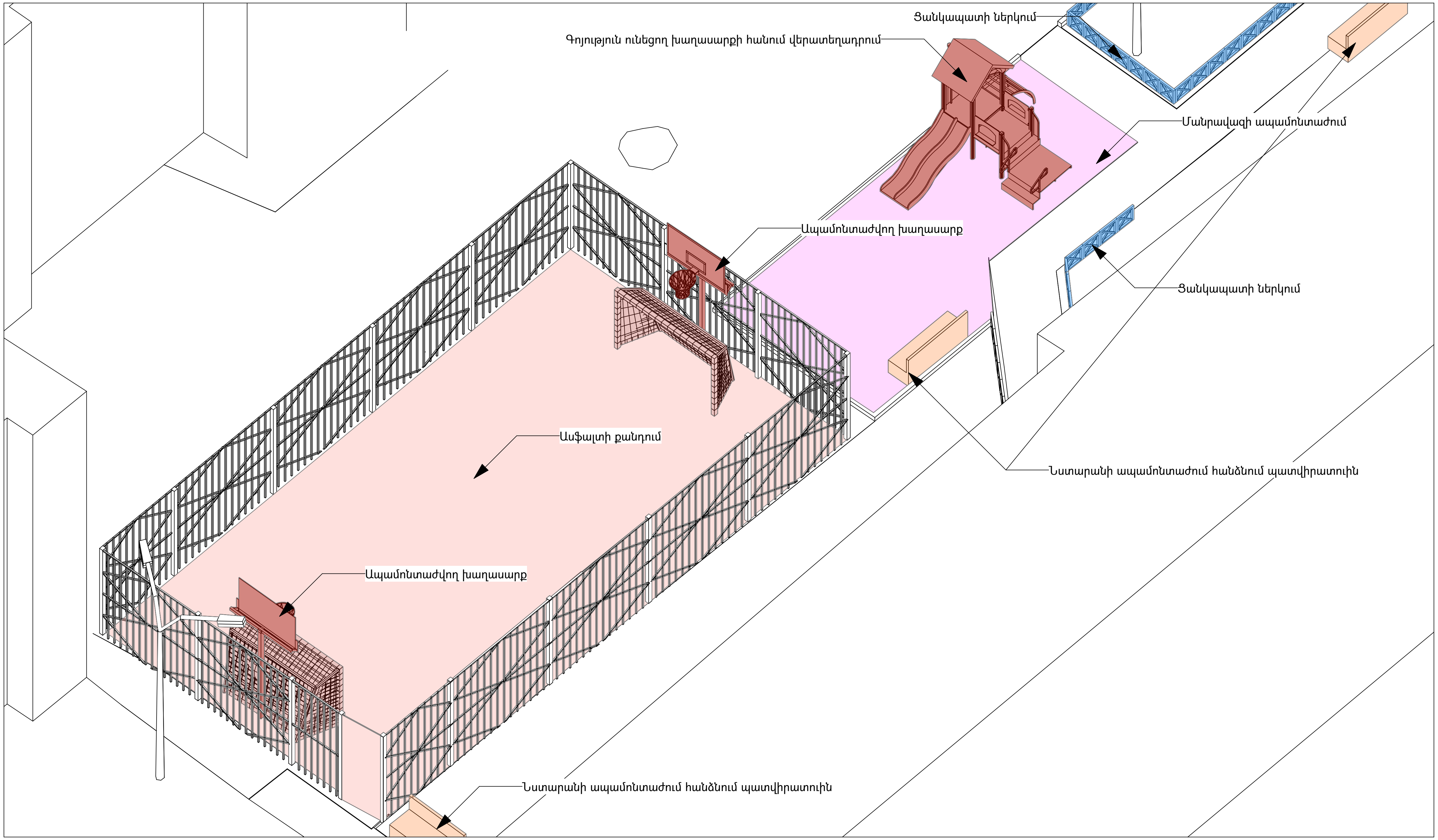

ՊԱՅՄԱՆԱԿԱՆ ՆՇԱՆՆԵՐ

Ասֆալտապատ տարածք

Մանրավազի ապամոնտաժում

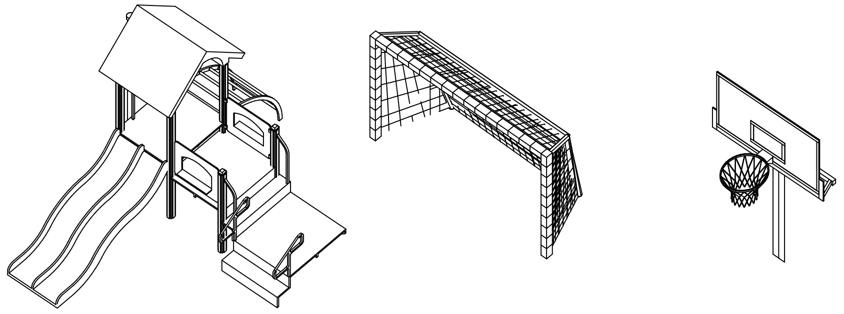

Ապամոնտաժվող խաղասարքեր

ՔԱՆԴՄԱՆ ԱՇԽԱՏԱՆՔՆԵՐԻ ՏԵԽՆԻԿԱԿԱՆ ԲՆՈՒԹԱԳԻՐ

Նախքան վերանորոգման աշխատանքների իրականացմանը անցնելը, անհրաժեշտ է կատարել ապամոնտաժման հետևյալ աշխատանքները

1. Դարպասների և ճաղավանդակների և ցանցապարիսպների ապամոնտաժում

Առաջին փուլով ենթակա են ապամոնտաժման ֆուտբոլային դարպասները՝ ներառյալ մետաղական և փայտե կոնստրուկցիաները, դաշտի պարագծով առկա մետաղական ճաղավանդակները (ներառյալ հիմքերը), շենքերի մոտ առկա ճաղաշարերը (ներառյալ հիմքերը) և ցանցապարիսպները (ներառյալ հիմքերը):

- Նախատեսվում է ապամոնտաժել նստարանները և աղբամանները
- Նախատեսվում է վերատեղադրել մանկական խաղասարքը

ՈՒՇԱԴՐՈՒԹՅՈՒՆ.
Ապամոնտաժված տարրերը ենթակա են լիարժեք դուրսբերման աշխատանքային տարածքից:

ՆԱԽԱԳԾԱՅԻՆ ԸՆԿԵՐՈՒԹՅՈՒՆ՝
Проектирующая компания:

«ԻՆԻՇԸԹԻՎ» ՍՊԸ
ООО «ИНИШИТИВ»

ՀԱՍՑԵ՝ АДРЕС:	Նոր Նորքի 7-րդ զանգված, 34 շենք, 36 բնակարան Нор Норк, 7-й массив, дом 34, квартира 36.
ՔԱՂԱՔ՝ ГОРОД:	ՀՀ, ԵՐԵՎԱՆ РА, ЕРЕВАН
ՓՈՍՏ. ԻՆԴԵՔՍ՝ ПОЧТ. ИНДЕКС	0092
ՀԵՌԱԽՈՍ ТЕЛЕФОН՝	+374094500038
ԷԼ. ՓՈՍՏ՝ ЭЛ. ПОЧТА	initiativearchitects@gmail.com
ԼԻՑԵՆԶԻԱ՝ ЛИЦЕНЗИЯ	ՃԲԴ-Ա-0110

ՆԱԽԱԳԾԻ ԱՆՎԱՆՈՒՄԸ՝
НАЗВАНИЕ ПРОЕКТА:

ՀՀ, Երևան քաղաքի, Կենտրոն վարչական շրջանի Աբովյան 28 հասցեում բակային տարածքի վերանորոգման աշխատանքներ

ՆԱԽԱԳԾԻ ՀԱՍՑԵ՝
АДРЕС ПРОЕКТА:

ՀՀ, քաղաք Երևան, Կենտրոն վարչական շրջան, Աբովյան 28

ՊԱՏՎԻՐԱՏՈՒ՝
КЛИЕНТ:

ԵՐԵՎԱՆԻ ՔԱՂԱՔԱՊԵՏԱՐԱՆ
МЭРИЯ ЕРЕВАНА

ՊԱՅՄԱՆԱԳՐԻ ՀԱՄԱՐ՝
НОМЕР ДОГОВОРА:

№ ԵՔ-ՀՄԽԱՇՁԲ-25/3

ՆԱԽԱԳԾԱՅԻՆ ՓՈՒԼ ԵՎ ՄԱՍ՝
РАЗДЕЛ:

Աշխատանքային նախագիծ
Ճարտարապետաշինարարական մաս
Рабочий проект
Архитектурно-строительный раздел

ԳԾԱԳՐԻ ԱՆՎԱՆՈՒՄԸ՝
НАЗВАНИЕ ЧЕРТЕЖА:

Եռաչափ տեսք - քանդման աշխատանքներ

ԹԵՐԹ՝ СТРАНИЦА:	ԹԵՐԹԵՐ՝ СТРАНИЦЫ:	ՄԱՍՇՏԱԲ՝ МАСШТАБ:
ՃՇ-9	31	1:100

Սա համակարգչով իրականացված /CAD/ գծագիր է և չպետք է փոփոխվի ձեռքով
Этот чертёж выполнен на компьютере (CAD) и не подлежит ручным изменениям

ՊԱՇՏՈՆԸ՝ ДОЛЖНОСТЬ:	ԱՆՈՒՆ/ԱԶԳԱՆՈՒՆ՝ ИМЯ/ФАМИЛИЯ:	ՍՏՈՐ.՝ ПОДПИСЬ:
ՏՆՕՐԵՆ՝ ДИРЕКТОР:	Վ. Խաչատրյան В. Хачатрян	
ՆԳՃ՝ ГАП:	Ա. Սահակյան А. Саакян	
ՆԱԽԱԳԾՈՂ՝ АРХИТЕКТОР:	Դ. Զալինյան Д. Залинян	
ՆԱԽԱԳԾՈՂ՝ АРХИТЕКТОР:	Ն. Խաչատրյան Н. Хачатрян	
ՆԱԽԱԳԾՈՂ՝ АРХИТЕКТОР:	Ս. Գրիգորյան С. Григорян	
ՍՏՈՒԳԵՑ՝ ПРОВЕРЕНО:	Ա. Սահակյան А. Саакян	

ՀԱՏԱԿԱԳԻԾ /ՔԱՆԴՄԱՆ ԱՇԽԱՏԱՆՔՆԵՐ/ Մ 1:200

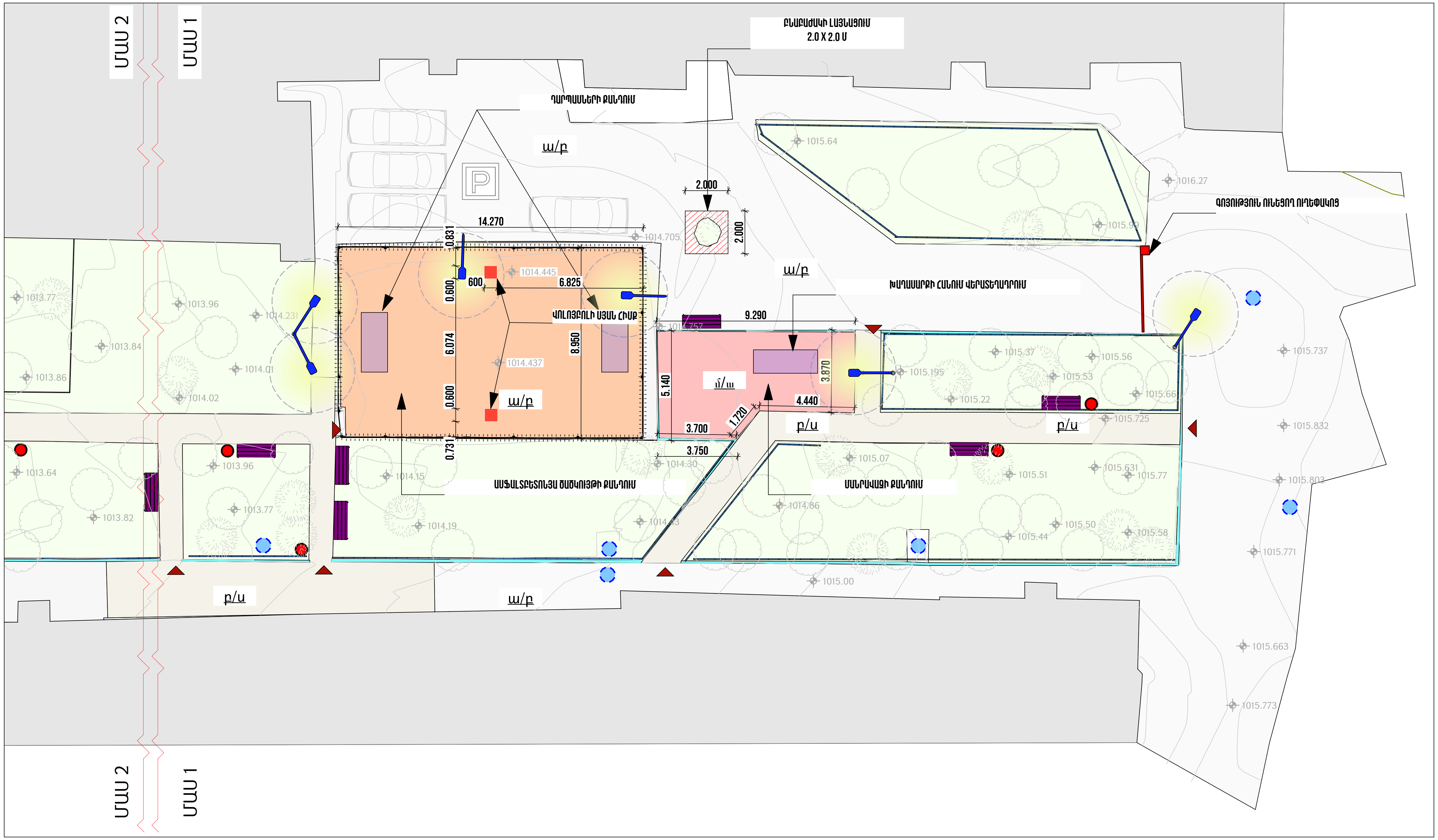

ՊԱՅՄԱՆԱԿԱՆ ՆՇԱՆՆԵՐ

- Կանաչապատ տարածք
- Ա/բ քանդում
- Բետոնե սալահատակ (Տոմետ)
- Մանրավազի քանդում
- Բնաբաժակի լայնացում
- Գոյություն ունեցող նիշեր
- Առկա դիտահորեր
- Մետաղական ճաղավանդակներ
- Մուտք
- Առկա հենասյուներ
- Առկա ծառեր
- Նստարանների ապամոնտաժում
- Աղբամանների ապամոնտաժում
- Գոյություն ունեցող բետոնե եզրաքար

Ծանոթագրություն

Բոլոր չափերը տրված են միլիմետրերով:
Իրական չափերը և նշումները ճշգրտել տեղում:

2. Ասֆալտե, բետոնե, և սալապատ ծածկույթների քանդում
Երրորդ փուլով քանդվում է ասֆալտե, բետոնե և սալապատ ծածկույթները, աշխատանքներն իրականացվում են նախագծով նշված սահմաններում, անհրաժեշտ է քանդել այն մինչև բնահողին հասնելը: անհրաժեշտ է կատարել ֆուտբոլի դաշտի գոյություն ունեցող ասֆալտբետոնե հատակի (90մմ) քանդում և կից խաղադաշտի մանրավազի քանդում 30մմ հաստ.

3. Ասֆալտե, բետոնե, և սալապատ ծածկույթների քանդում
Չորրորդ փուլով ապամոնտաժվում են եզրաքարերը: Բոլոր այն բազալտե եզրաքարերը որոնք գտնվում են լավ վիճակում (չունեն ճաքեր, մասնատված չեն, եզրերը բավարար չափով ամբողջական են) ենթակա են պահեստավորման հետագա բարեկարգման ընթացքում վերատեղադրվելու համար:

ՆԱԽԱԳԾԱՅԻՆ ԸՆԿԵՐՈՒԹՅՈՒՆ՝ Проектирующая компания:	
«ԻՆԻՇԸԹԻՎ» ՍՊԸ ООО «ИНИШИТИВ»	
ՀԱՍՑԵ՝ АДРЕС:	Նոր Նորքի 7-րդ զանգված, 34 շենք, 36 բնակարան Нор Норк, 7-й массив, дом 34, квартира 36.
ՔԱՂԱՔ՝ ГОРОД:	ՀՀ, ԵՐԵՎԱՆ РА, ЕРЕВАН
ՓՈՍՏ. ԻՆԴԵՔՍ՝ ПОЧТ. ИНДЕКС	0092
ՀԵՌԱԽՈՍ ТЕЛЕФОН՝	+374094500038
ԷԼ. ՓՈՍՏ՝ ЭЛ. ПОЧТА	initiativearchitects@gmail.com
ԼԻՑԵՆԶԻԱ՝ ЛИЦЕНЗИЯ	ՃԲԴ-Ա-0110
ՆԱԽԱԳԾԻ ԱՆՎԱՆՈՒՄԸ՝ НАЗВАНИЕ ПРОЕКТА:	ՀՀ, Երևան քաղաքի, Կենտրոն վարչական շրջանի Աբովյան 28 հասցեում բակային տարածքի վերանորոգման աշխատանքներ
ՆԱԽԱԳԾԻ ՀԱՍՑԵ՝ АДРЕС ПРОЕКТА:	ՀՀ, քաղաք Երևան, Կենտրոն վարչական շրջան, Աբովյան 28
ՊԱՏՎԻՐԱՏՈՒ՝ КЛИЕНТ:	ԵՐԵՎԱՆԻ ՔԱՂԱՔԱՊԵՏԱՐԱՆ МЭРИЯ ЕРЕВАНА
ՊԱՅՄԱՆԱԳՐԻ ՀԱՄԱՐ՝ НОМЕР ДОГОВОРА:	№ ԵՔ-ՀՄԱԽԱՇՁԲ-25/3
ՆԱԽԱԳԾԱՅԻՆ ՓՈՒԼ ԵՎ ՄԱՍ՝ РАЗДЕЛ:	Աշխատանքային նախագիծ Ճարտարապետաշինարարական մաս Рабочий проект Архитектурно-строительный раздел
ԳԾԱԳՐԻ ԱՆՎԱՆՈՒՄԸ՝ НАЗВАНИЕ ЧЕРТЕЖА:	Հատակագիծ /քանդման աշխատանքներ/ Մ 1:200

ԹԵՐԹ՝ СТРАНИЦА:	ԹԵՐԹԵՐ՝ СТРАНИЦЫ:	ՄԱՍՇՏԱԲ՝ МАСШТАБ:
ՃՇ-10	31	1:200

Սա համակարգչով իրականացված /CAD/ գծագիր է և չպետք է փոփոխվի ձեռքով
Этот чертёж выполнен на компьютере (CAD) и не подлежит ручным изменениям

ՊԱՇՏՈՆԸ՝ ДОЛЖНОСТЬ:	ԱՆՈՒՆ/ԱԶԳԱՆՈՒՆ՝ ИМЯ/ФАМИЛИЯ:	ՍՏՈՐ.՝ ПОДПИСЬ:
ՏՆՕՐԵՆ՝ ДИРЕКТОР:	Վ. Խաչատրյան В. Хачатрян	
ՆԳՃ՝ ГАП:	Ա. Սահակյան А. Саакян	
ՆԱԽԱԳԾՈՂ՝ АРХИТЕКТОР:	Դ. Զալինյան Д. Залинян	
ՆԱԽԱԳԾՈՂ՝ АРХИТЕКТОР:	Ն. Խաչատրյան Н. Хачатрян	
ՆԱԽԱԳԾՈՂ՝ АРХИТЕКТОР:	Ս. Գրիգորյան С. Григорян	
ՍՏՈՒԳԵՑ՝ ПРОВЕРЕНО:	Ա. Սահակյան А. Саакян	

ՀԱՏԱԿԱԳԻԾ /ՔԱՆԴՄԱՆ ԱՇԽԱՏԱՆՔՆԵՐ/ Մ 1:200

ՊԱՅՄԱՆԱԿԱՆ ՆՇԱՆՆԵՐ

Կանաչապատ տարածք	Բնաբաժակի լայնացում
Ա/բ քանդում	Գոյություն ունեցող նիշեր
Բետոնե սալահատակ (Ֆոմեռ)	Առկա դիտահորեր
Բետոնե սալահատակի քանդում	Մետաղական ճաղավանդակներ
	Մուտք
	Առկա հենասյուներ
	Առկա ծառեր
	Նստարանների ապամոնտաժում
	Աղբամանների ապամոնտաժում
	Գոյություն ունեցող բետոնե եզրաքար

Ծանոթագրություն

Բոլոր չափերը տրված են միլիմետրերով:
Իրական չափերը և նշումները ճշգրտել տեղում:

ՆԱԽԱԳԾԱՅԻՆ ԸՆԿԵՐՈՒԹՅՈՒՆ՝
Проектирующая компания:

«ԻՆԻՇԸԹԻՎ» ՍՊԸ
ООО «ИНИШИТИВ»

ՀԱՍՑԵ՝ АДРЕС:	Նոր Նորքի 7-րդ զանգված, 34 շենք, 36 բնակարան Нор Норк, 7-й массив, дом 34, квартира 36.
ՔԱՂԱՔ՝ ГОРОД:	ՀՀ, ԵՐԵՎԱՆ РА, ЕРЕВАН
ՓՈՍՏ. ԻՆԴԵՔՍ՝ ПОЧТ. ИНДЕКС	0092
ՀԵՌԱԽՈՍ ТЕЛЕФОН՝	+374094500038
ԷԼ. ՓՈՍՏ՝ ЭЛ. ПОЧТА	initiativearchitects@gmail.com
ԼԻՑԵՆԶԻԱ՝ ЛИЦЕНЗИЯ	ՃԲԴ-Ա-0110

ՆԱԽԱԳԾԻ ԱՆՎԱՆՈՒՄԸ՝
НАЗВАНИЕ ПРОЕКТА:

ՀՀ, Երևան քաղաքի, Կենտրոն վարչական շրջանի Աբովյան 28 հասցեում բակային տարածքի վերանորոգման աշխատանքներ

ՆԱԽԱԳԾԻ ՀԱՍՑԵ՝
АДРЕС ПРОЕКТА:

ՀՀ, քաղաք Երևան, Կենտրոն վարչական շրջան, Աբովյան 28

ՊԱՏՎԻՐԱՏՈՒ՝
КЛИЕНТ:

ԵՐԵՎԱՆԻ ՔԱՂԱՔԱՊԵՏԱՐԱՆ
МЭРИЯ ЕРЕВАНА

ՊԱՅՄԱՆԱԳՐԻ ՀԱՄԱՐ՝
НОМЕР ДОГОВОРА:

№ ԵՔ-ՀՄԱԽԱՇՁԲ-25/3

ՆԱԽԱԳԾԱՅԻՆ ՓՈՒԼ ԵՎ ՄԱՍ՝
РАЗДЕЛ:

Աշխատանքային նախագիծ
Ճարտարապետաշինարարական մաս
Рабочий проект
Архитектурно-строительный раздел

ԳԾԱԳՐԻ ԱՆՎԱՆՈՒՄԸ՝
НАЗВАНИЕ ЧЕРТЕЖА:

Հատակագիծ /քանդման աշխատանքներ/ Մ 1:200

ԹԵՐԹ՝ СТРАНИЦА:	ԹԵՐԹԵՐ՝ СТРАНИЦЫ:	ՄԱՍՇՏԱԲ՝ МАСШТАБ:
ՃՇ-11	31	1:200

Սա համակարգչով իրականացված /CAD/ գծագիր է և չպետք է փոփոխվի ձեռքով
Этот чертёж выполнен на компьютере (CAD) и не подлежит ручным изменениям

ՊԱՇՏՈՆԸ՝ ДОЛЖНОСТЬ:	ԱՆՈՒՆ/ԱԶԳԱՆՈՒՆ՝ ИМЯ/ФАМИЛИЯ:	ՍՏՈՐ.՝ ПОДПИСЬ:
ՏՆՕՐԵՆ՝ ДИРЕКТОР:	Վ. Խաչատրյան В. Хачатрян	
ՆԳՃ՝ ГАП:	Ա. Սահակյան А. Саакян	
ՆԱԽԱԳԾՈՂ՝ АРХИТЕКТОР:	Դ. Զալինյան Д. Залинян	
ՆԱԽԱԳԾՈՂ՝ АРХИТЕКТОР:	Ն. Խաչատրյան Н. Хачатрян	
ՆԱԽԱԳԾՈՂ՝ АРХИТЕКТОР:	Ս. Գրիգորյան С. Григорян	
ՍՏՈՒԳԵՑ՝ ПРОВЕРЕНО:	Ա. Սահակյան А. Саакян	

ՀԱՏԱԿԱԳԻԾ /ՔԱՆԴՄԱՆ ԱՇԽԱՏԱՆՔՆԵՐ/ Մ 1:200

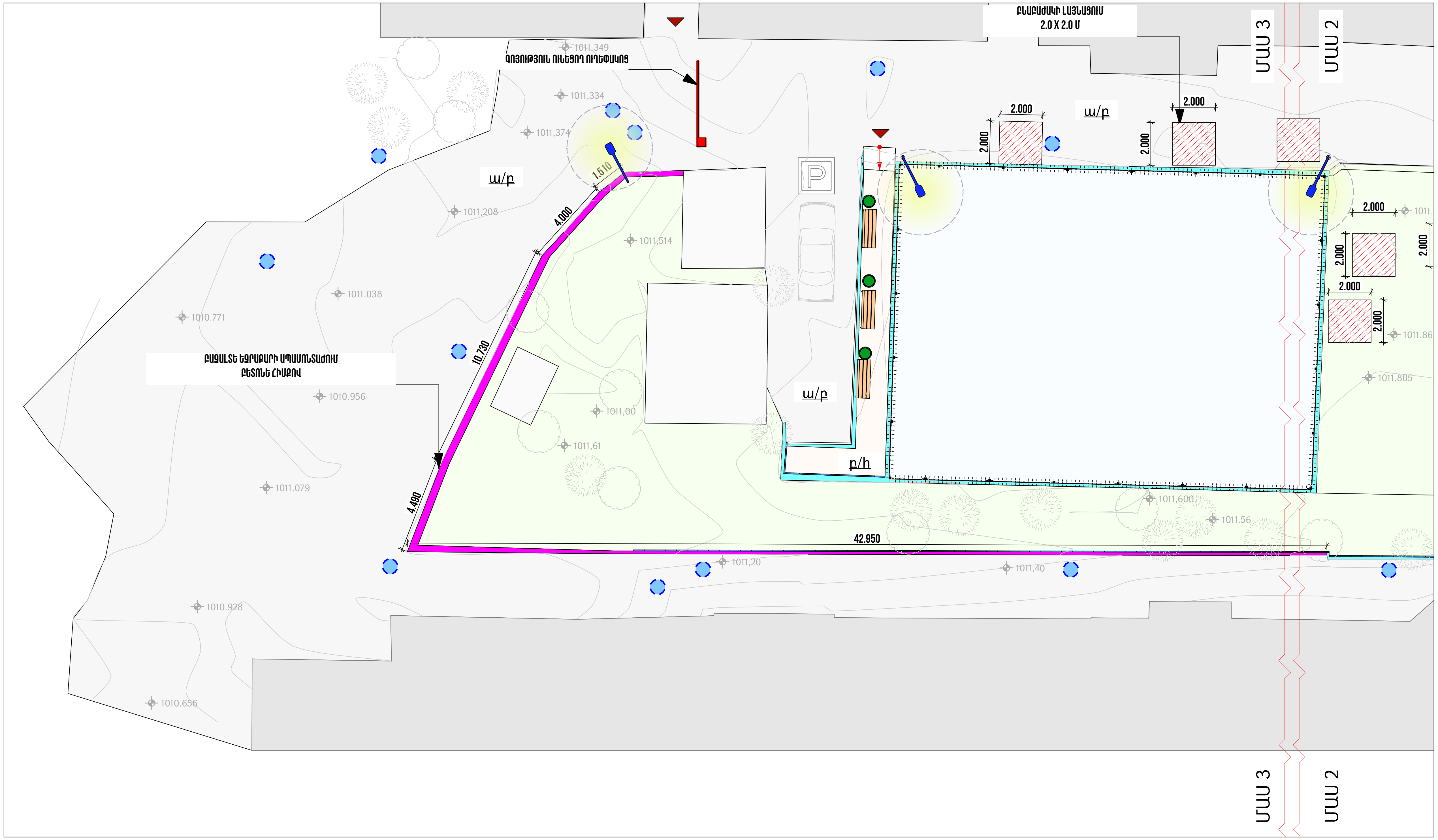

ՊԱՅՄԱՆԱԿԱՆ ՆՇԱՆՆԵՐ

Կանաչապատ տարածք	Առկա դիտահորեր
Բետոնե սալահատակ (Տոմետ)	Մետաղական ճաղավանդակներ
Բնաբաժակի լայնացում	Մուտք
	Գոյություն ունեցող նիշեր
Առկա ծառեր	Առկա հենասյուներ
Գոյություն ունեցող բետոնե եզրաքար	Առկա նստարան
	Առկա աղբաման
	Բազալտե եզրաքարի քանդում

Ծանոթագրություն

Բոլոր չափերը տրված են միլիմետրերով:
Իրական չափերը և նշումները ճշգրտել տեղում:

ՆԱԽԱԳԾԱՅԻՆ ԸՆԿԵՐՈՒԹՅՈՒՆ՝
Проектирующая компания:

«ԻՆԻՇԸԹԻՎ» ՍՊԸ
ООО «ИНИШИТИВ»

ՀԱՍՑԵ՝ АДРЕС:	Նոր Նորքի 7-րդ զանգված, 34 շենք, 36 բնակարան Нор Норк, 7-й массив, дом 34, квартира 36.
ՔԱՂԱՔ՝ ГОРОД:	ՀՀ, ԵՐԵՎԱՆ РА, ЕРЕВАН
ՓՈՍՏ. ԻՆԴԵՔՍ՝ ПОЧТ. ИНДЕКС	0092
ՀԵՌԱԽՈՍ ТЕЛЕФОН՝	+374094500038
ԷԼ. ՓՈՍՏ՝ ЭЛ. ПОЧТА	initiativearchitects@gmail.com
ԼԻՑԵՆԶԻԱ՝ ЛИЦЕНЗИЯ	ՃԲԴ-Ա-0110

ՆԱԽԱԳԾԻ ԱՆՎԱՆՈՒՄԸ՝
НАЗВАНИЕ ПРОЕКТА:

ՀՀ, Երևան քաղաքի, Կենտրոն վարչական շրջանի Աբովյան 28 հասցեում բակային տարածքի վերանորոգման աշխատանքներ

ՆԱԽԱԳԾԻ ՀԱՍՑԵ՝
АДРЕС ПРОЕКТА:

ՀՀ, քաղաք Երևան, Կենտրոն վարչական շրջան, Աբովյան 28

ՊԱՏՎԻՐԱՏՈՒ՝
КЛИЕНТ:

ԵՐԵՎԱՆԻ ՔԱՂԱՔԱՊԵՏԱՐԱՆ
МЭРИЯ ЕРЕВАНА

ՊԱՅՄԱՆԱԳՐԻ ՀԱՄԱՐ՝
НОМЕР ДОГОВОРА:

№ ԵՔ-ՀՄԱԽԱՇՁԲ-25/3

ՆԱԽԱԳԾԱՅԻՆ ՓՈՒԼ ԵՎ ՄԱՍ՝
РАЗДЕЛ:

Աշխատանքային նախագիծ
Ճարտարապետաշինարարական մաս
Рабочий проект
Архитектурно-строительный раздел

ԳԾԱԳՐԻ ԱՆՎԱՆՈՒՄԸ՝
НАЗВАНИЕ ЧЕРТЕЖА:

Հատակագիծ /քանդման աշխատանքներ/ Մ 1:200

ԹԵՐԹ՝ СТРАНИЦА:	ԹԵՐԹԵՐ՝ СТРАНИЦЫ:	ՄԱՍՇՏԱԲ՝ МАСШТАБ:
ՃՇ-12	31	1:200

Սա համակարգչով իրականացված /CAD/ գծագիր է և չպետք է փոփոխվի ձեռքով
Этот чертёж выполнен на компьютере (CAD) и не подлежит ручным изменениям

ՊԱՇՏՈՆԸ՝ ДОЛЖНОСТЬ:	ԱՆՈՒՆ/ԱԶԳԱՆՈՒՆ՝ ИМЯ/ФАМИЛИЯ:	ՍՏՈՐ.՝ ПОДПИСЬ:
ՏՆՕՐԵՆ՝ ДИРЕКТОР:	Վ. Խաչատրյան В. Хачатрян	
ՆԳԾ՝ ГАП:	Ա. Սահակյան А. Саакян	
ՆԱԽԱԳԾՈՂ՝ АРХИТЕКТОР:	Դ. Զալինյան Д. Залинян	
ՆԱԽԱԳԾՈՂ՝ АРХИТЕКТОР:	Ն. Խաչատրյան Н. Хачатрян	
ՆԱԽԱԳԾՈՂ՝ АРХИТЕКТОР:	Ս. Գրիգորյան С. Григорян	
ՍՏՈՒԳԵՑ՝ ПРОВЕРЕНО:	Ա. Սահակյան А. Саакян	

Բարեկարգման հատակագիծ Մ 1:200

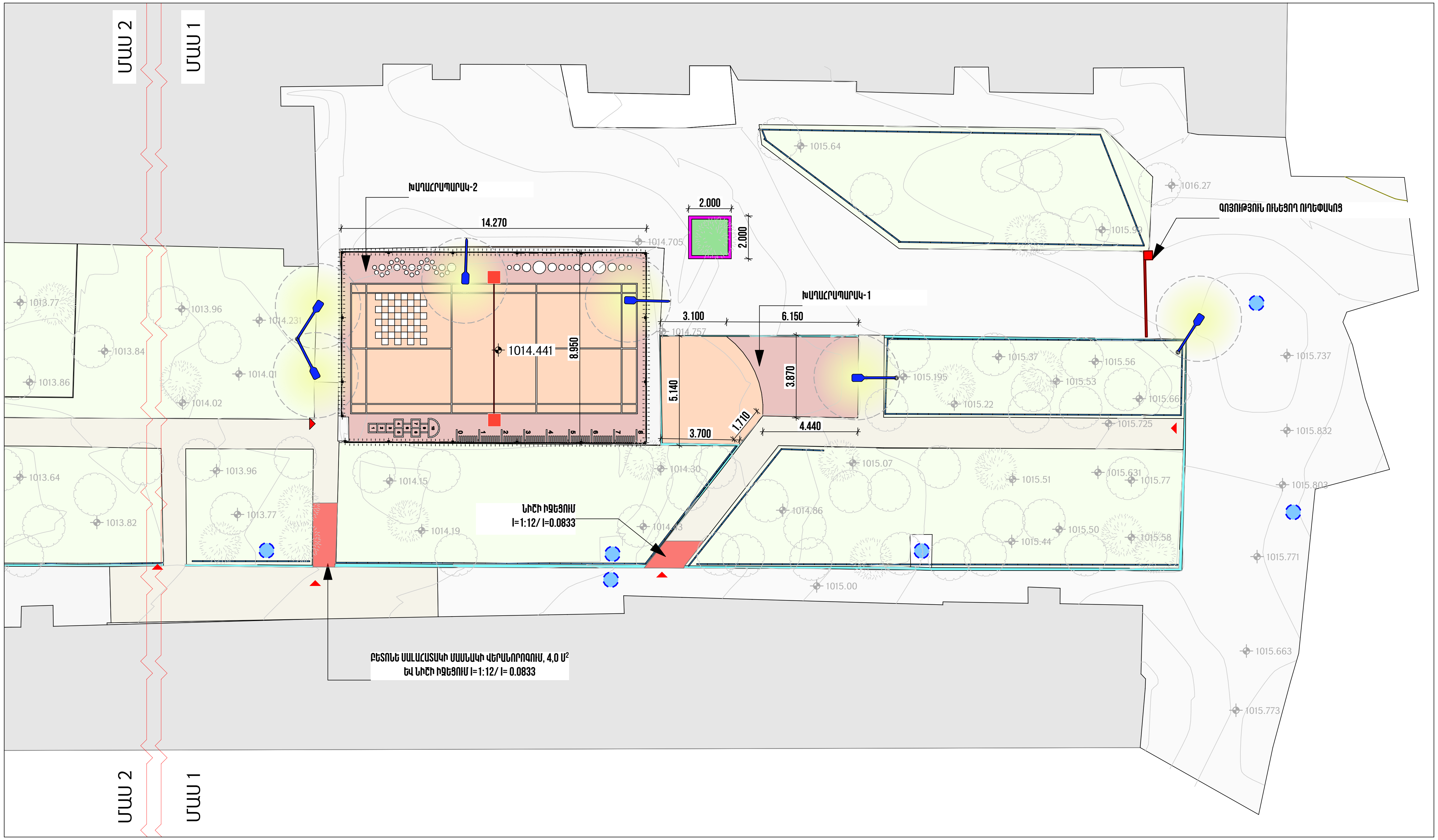

ՊԱՅՄԱՆԱԿԱՆ ՆՇԱՆՆԵՐ

- Կանաչապատ տարածք
- Ասֆալտապատ տարածք
- Բետոնե սալահատակ (Տոմետ)
- Գոյություն ունեցող նիշեր
- Առկա դիտահորեր
- Մետաղական ճաղավանդակներ
- Մուտք
- Առկա հենասյուներ
- Առկա ծառեր
- Գոյություն ունեցող բետոնե եզրաքար
- 150x300մմ բազալտե եզրաքարի տեղադրում

Ռետինե ծածկույթի ավարտական շերտի տեսակը, RAL կոդը, գույնը	Մակ. (քմ)	Ընդ.
Ռետինե ծածկույթ EPDM, RAL 2004 (Նարնջագույն)	63,8	176,8
Ռետինե ծածկույթ EPDM, RAL 3012 (Սաղմոն)	103,0	
Նկարազարդում	10.0	
Գծանշում պոլիուրեթանային կամ ակրիլային ներկով, 80 մմ լայնությամբ, RAL 9001 (սպիտակ)		189 (գ/մ)

ՈՒՇԱԴՐՈՒԹՅՈՒՆ

Բարեկարգման աշխատանքների ընթացքում կարող են լինել նախագծային և ծավալային շտկումներ՝ կախված ապամոնտաժման աշխատանքներից:

ԾԱՆՈԹԱԳՐՈՒԹՅՈՒՆ

Բոլոր չափերը տրված են միլիմետրերով:
Իրական չափերը և նշումները ճշգրտել տեղում:
Մակերեսը հաշվարկված է ցանկապատի հիմնասյուներով սահմանափակված տարածքի համար:
Ռետինի գույնը և նախշը համաձայնեցնել պատվիրատուի հետ:

ՆԱԽԱԳԾԱՅԻՆ ԸՆԿԵՐՈՒԹՅՈՒՆ՝
Проектирующая компания:
«ԻՆԻՇԸԹԻՎ» ՍՊԸ
ООО «ИНИШИТИВ»

ՀԱՍՑԵ՝ АДРЕС:	Նոր Նորքի 7-րդ զանգված, 34 շենք, 36 բնակարան Нор Норк, 7-й массив, дом 34, квартира 36.
ՔԱՂԱՔ՝ ГОРОД:	ՀՀ, ԵՐԵՎԱՆ РА, ЕРЕВАН
ՓՈՍՏ. ԻՆԴԵՔՍ՝ ПОЧТ. ИНДЕКС	0092
ՀԵՌԱԽՈՍ ТЕЛЕФОН՝	+374094500038
ԷԼ. ՓՈՍՏ՝ ЭЛ. ПОЧТА	initiativearchitects@gmail.com
ԼԻՑԵՆԶԻԱ՝ ЛИЦЕНЗИЯ	ՃԲԴ-Ա-0110

ՆԱԽԱԳԾԻ ԱՆՎԱՆՈՒՄԸ՝
НАЗВАНИЕ ПРОЕКТА:

ՀՀ, Երևան քաղաքի, Կենտրոն վարչական շրջանի Աբովյան 28 հասցեում բակային տարածքի վերանորոգման աշխատանքներ

ՆԱԽԱԳԾԻ ՀԱՍՑԵ՝
АДРЕС ПРОЕКТА:

ՀՀ, քաղաք Երևան, Կենտրոն վարչական շրջան, Աբովյան 28

ՊԱՏՎԻՐԱՏՈՒ՝
КЛИЕНТ:

ԵՐԵՎԱՆԻ ՔԱՂԱՔԱՊԵՏԱՐԱՆ
МЭРИЯ ЕРЕВАНА

ՊԱՅՄԱՆԱԳՐԻ ՀԱՄԱՐ՝
НОМЕР ДОГОВОРА:

№ ԵՔ-ՀՄԱԽԱՇՁԲ-25/3

ՆԱԽԱԳԾԱՅԻՆ ՓՈՒԼ ԵՎ ՄԱՍ՝
РАЗДЕЛ:

Աշխատանքային նախագիծ
Ճարտարապետաշինարարական մաս
Рабочий проект
Архитектурно-строительный раздел

ԳԾԱԳՐԻ ԱՆՎԱՆՈՒՄԸ՝
НАЗВАНИЕ ЧЕРТЕЖА:

Բարեկարգման հատակագիծ Մ 1:200

ԹԵՐԹ՝ СТРАНИЦА:	ԹԵՐԹԵՐ՝ СТРАНИЦЫ:	ՄԱՍՇՏԱԲ՝ МАСШТАБ:
ՃՇ-13	31	1:200

Սա համակարգչով իրականացված /CAD/ գծագիր է և չպետք է փոփոխվի ձեռքով
Этот чертёж выполнен на компьютере (CAD) и не подлежит ручным изменениям

ՊԱՇՏՈՆԸ՝ ДОЛЖНОСТЬ:	ԱՆՈՒՆ/ԱԶԳԱՆՈՒՆ՝ ИМЯ/ФАМИЛИЯ:	ՍՏՈՐ.՝ ПОДПИСЬ:
ՏՆՕՐԵՆ՝ ДИРЕКТОР:	Վ. Խաչատրյան В. Хачатрян	
ՆԳՃ՝ ГАП:	Ա. Սահակյան А. Саакян	
ՆԱԽԱԳԾՈՂ՝ АРХИТЕКТОР:	Դ. Զալինյան Д. Залинян	
ՆԱԽԱԳԾՈՂ՝ АРХИТЕКТОР:	Ն. Խաչատրյան Н. Хачатрян	
ՆԱԽԱԳԾՈՂ՝ АРХИТЕКТОР:	Ս. Գրիգորյան С. Григорян	
ՍՏՈՒԳԵՑ՝ ПРОВЕРЕНО:	Ա. Սահակյան А. Саакян	

Բարեկարգման հատակագիծ Մ 1:200

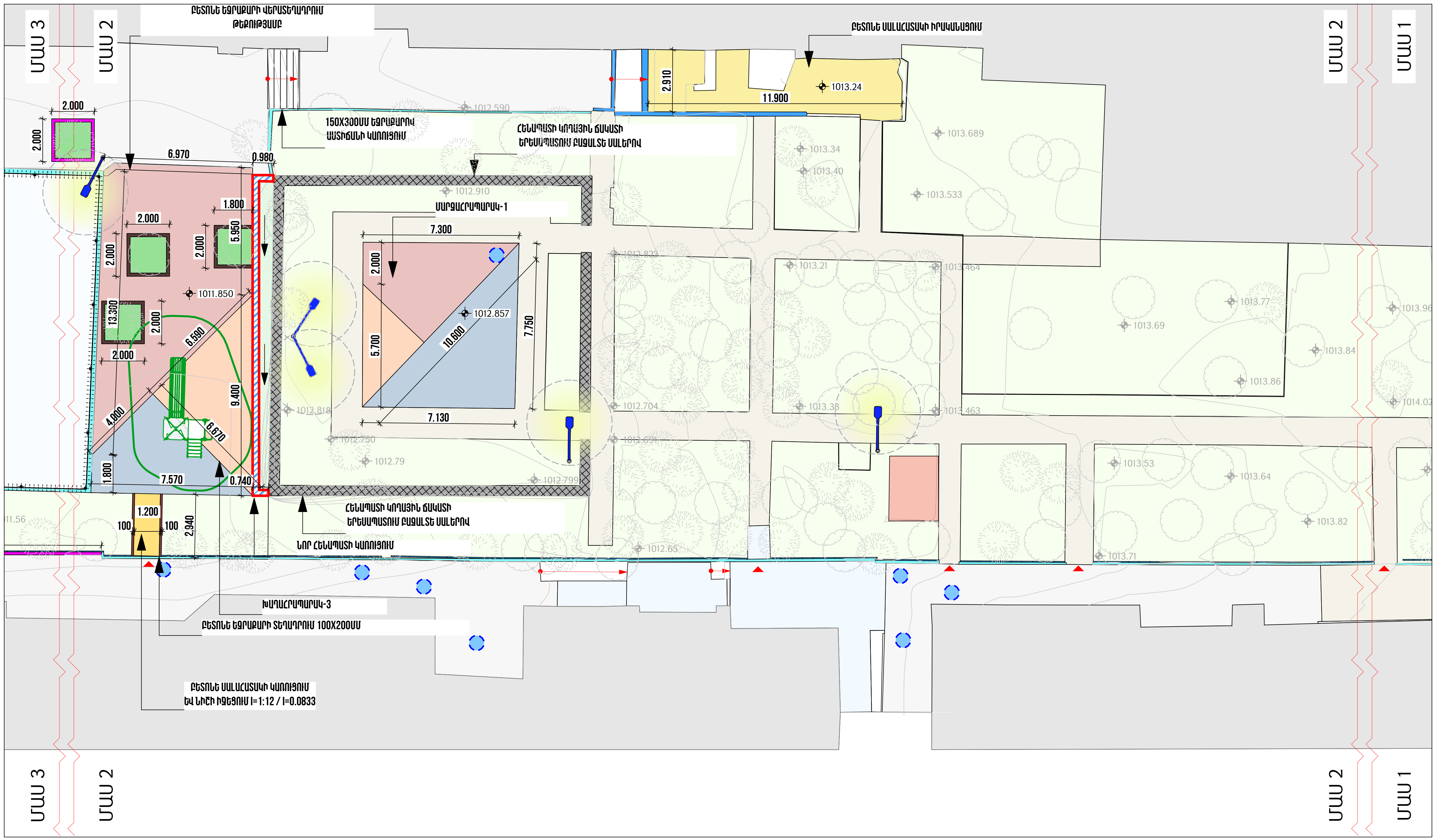

ՊԱՅՄԱՆԱԿԱՆ ՆՇԱՆՆԵՐ

- Կանաչապատ տարածք
- Ասֆալտապատ տարածք
- Բետոնե սալահատակ (Տոմետ)
- Բազալտե հատակ
- Գոյություն ունեցող նիշեր
- Առկա դիտահորեր
- Մետաղական ճաղավանդակներ
- Մուտք
- Նոր հենապատի կառուցում
- Առկա հենասյուներ
- Առկա ծառեր
- Գոյություն ունեցող բետոնե եզրաքար
- 150x300մմ բազալտե եզրաքարի տեղադրում
- 100x200մմ բետոնե եզրաքարի տեղադրում

Ռետինե ծածկույթի ավարտական շերտի տեսակը, RAL կոդը, գույնը	Մակ. (քմ)	Ընդ.
Ռետինե ծածկույթ EPDM, RAL 2004 (նարնջագույն)	90	168.5
Ռետինե ծածկույթ EPDM, RAL 3012 (սաղմոն)	30.8	
Ռետինե ծածկույթ EPDM, RAL 5017 (Կապույտ)	47.7	

Բետոնե սալիկների իրականացում (Տոմետ) 60մմ հաստ.՝ 32,1 մ²

ՈՒՇԱԴՐՈՒԹՅՈՒՆ

Բարեկարգման աշխատանքների ընթացքում կարող են լինել նախագծային և ծավալային շտկումներ՝ կախված ապամոնտաժման աշխատանքներից:

ԾԱՆՈԹԱԳՐՈՒԹՅՈՒՆ

Բոլոր չափերը տրված են միլիմետրերով:
Իրական չափերը և նշումները ճշգրտել տեղում:
Մակերեսը հաշվարկված է ցանկապատի հիմնասյուներով սահմանափակված տարածքի համար:
Ռետինի գույնը և նախշը համաձայնեցնել պատվիրատուի հետ:

ՆԱԽԱԳԾԱՅԻՆ ԸՆԿԵՐՈՒԹՅՈՒՆ՝
Проектирующая компания:
«ԻՆԻՇԸԹԻՎ» ՍՊԸ
ООО «ИНИШИТИВ»

ՀԱՍՑԵ՝ АДРЕС:	Նոր Նորքի 7-րդ զանգված, 34 շենք, 36 բնակարան Нор Норк, 7-й массив, дом 34, квартира 36.
ՔԱՂԱՔ՝ ГОРОД:	ՀՀ, ԵՐԵՎԱՆ РА, ЕРЕВАН
ՓՈՍՏ. ԻՆԴԵՔՍ՝ ПОЧТ. ИНДЕКС	0092
ՀԵՌԱԽՈՍ ТЕЛЕФОН՝	+374094500038
ԷԼ. ՓՈՍՏ՝ ЭЛ. ПОЧТА	initiativearchitects@gmail.com
ԼԻՑԵՆԶԻԱ՝ ЛИЦЕНЗИЯ	ՃԲԴ-Ա-0110

ՆԱԽԱԳԾԻ ԱՆՎԱՆՈՒՄԸ՝
НАЗВАНИЕ ПРОЕКТА:

ՀՀ, Երևան քաղաքի, Կենտրոն վարչական շրջանի Աբովյան 28 հասցեում բակային տարածքի վերանորոգման աշխատանքներ

ՆԱԽԱԳԾԻ ՀԱՍՑԵ՝
АДРЕС ПРОЕКТА:

ՀՀ, քաղաք Երևան, Կենտրոն վարչական շրջան, Աբովյան 28

ՊԱՏՎԻՐԱՏՈՒ՝
КЛИЕНТ:

ԵՐԵՎԱՆԻ ՔԱՂԱՔԱՊԵՏԱՐԱՆ
МЭРИЯ ЕРЕВАНА

ՊԱՅՄԱՆԱԳՐԻ ՀԱՄԱՐ՝
НОМЕР ДОГОВОРА:

№ ԵՔ-ՀՄԱԽԱՇՁԲ-25/3

ՆԱԽԱԳԾԱՅԻՆ ՓՈՒԼ ԵՎ ՄԱՍ՝
РАЗДЕЛ:

Աշխատանքային նախագիծ
Ճարտարապետաշինարարական մաս
Рабочий проект
Архитектурно-строительный раздел

ԳԾԱԳՐԻ ԱՆՎԱՆՈՒՄԸ՝
НАЗВАНИЕ ЧЕРТЕЖА:

Բարեկարգման հատակագիծ Մ 1:200

ԹԵՐԹ՝ СТРАНИЦА:	ԹԵՐԹԵՐ՝ СТРАНИЦЫ:	ՄԱՍՇՏԱԲ՝ МАСШТАБ:
ՃՇ-14	31	1:200

Սա համակարգչով իրականացված /CAD/ գծագիր է և չպետք է փոփոխվի ձեռքով
Этот чертёж выполнен на компьютере (CAD) и не подлежит ручным изменениям

ՊԱՇՏՈՆԸ՝ ДОЛЖНОСТЬ:	ԱՆՈՒՆ/ԱԶԳԱՆՈՒՆ՝ ИМЯ/ФАМИЛИЯ:	ՍՏՈՐ.՝ ПОДПИСЬ:
ՏՆՕՐԵՆ՝ ДИРЕКТОР:	Վ. Խաչատրյան В. Хачатрян	
ՆԳՃ՝ ГАП:	Ա. Սահակյան А. Саакян	
ՆԱԽԱԳԾՈՂ՝ АРХИТЕКТОР:	Դ. Զալինյան Д. Залинян	
ՆԱԽԱԳԾՈՂ՝ АРХИТЕКТОР:	Ն. Խաչատրյան Н. Хачатрян	
ՆԱԽԱԳԾՈՂ՝ АРХИТЕКТОР:	Ս. Գրիգորյան С. Григорян	
ՍՏՈՒԳԵՑ՝ ПРОВЕРЕНО:	Ա. Սահակյան А. Саакян	

Բարեկարգման հատակագիծ Մ 1:200

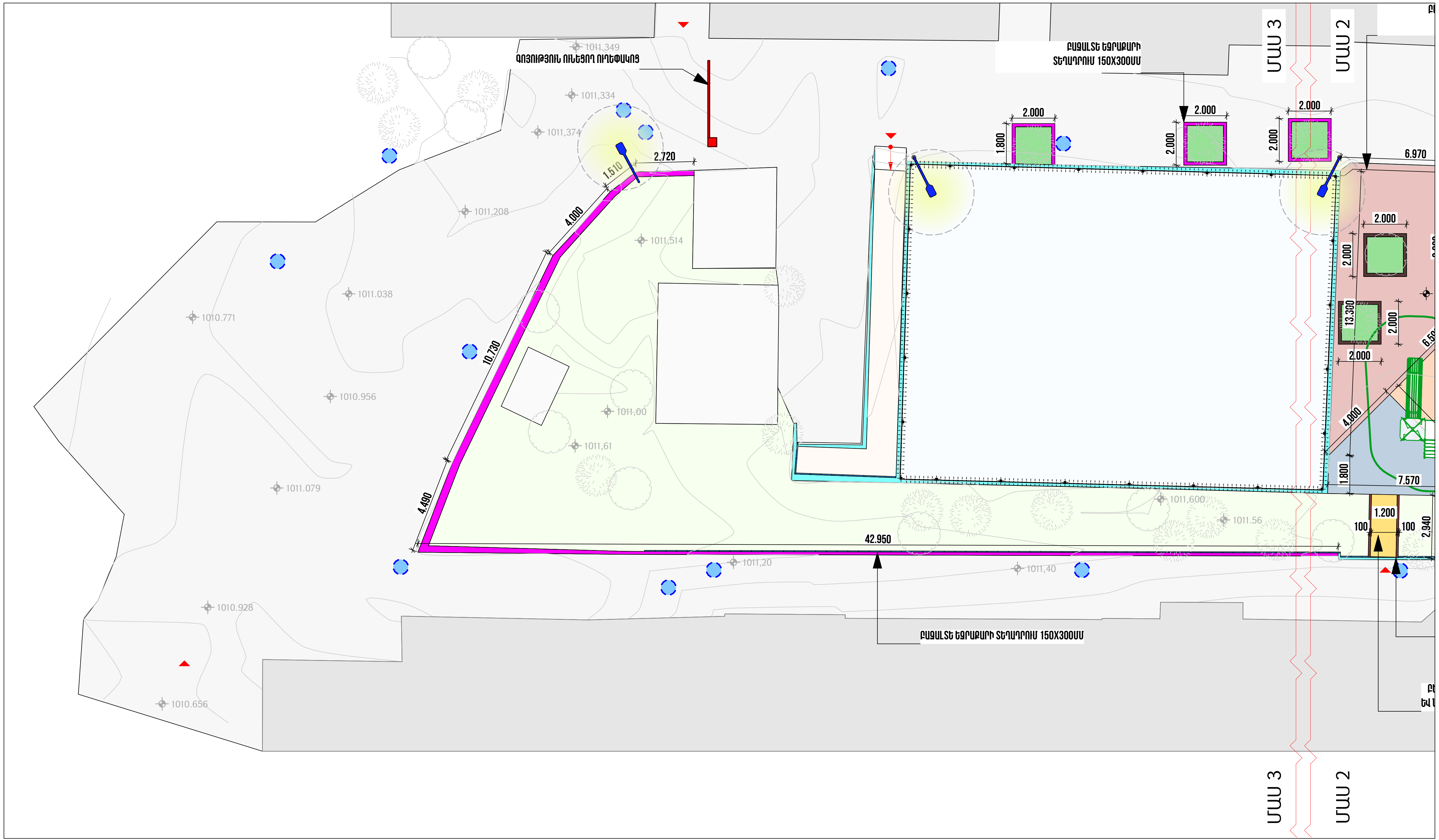

ՊԱՅՄԱՆԱԿԱՆ ՆՇԱՆՆԵՐ

- Կանաչապատ տարածք
- Ասֆալտապատ տարածք
- Բետոնե սալահատակ (Տոմետ)
- Գոյություն ունեցող նիշեր
- Առկա դիտահորեր
- Մետաղական ճաղավանդակներ
- Մուտք
- Առկա հենասյուներ
- Առկա ծառեր
- Գոյություն ունեցող բետոնե եզրաքար
- 150x300մմ բազալտե եզրաքարի տեղադրում
- 150x200մմ բետոնե եզրաքարի տեղադրում

Ռետինե ծածկույթի ավարտական շերտի տեսակը, RAL կոդը, գույնը	Մակ. (քմ)	Ընդ.
Ռետինե ծածկույթ EPDM, RAL 2004 (Նարնջագույն)	90	168.5
Ռետինե ծածկույթ EPDM, RAL 3012 (Սաղմոն)	30.8	
Ռետինե ծածկույթ EPDM, RAL 5017 (Կապույտ)	47.7	

Բետոնե սալիկների իրականացում (Տոմետ) 60մմ հաստ.

ՈՒՇԱԴՐՈՒԹՅՈՒՆ

Բարեկարգման աշխատանքների ընթացքում կարող են լինել նախագծային և ծավալային շտկումներ՝ կախված ապամոնտաժման աշխատանքներից:

ԾԱՆՈԹԱԳՐՈՒԹՅՈՒՆ

Բոլոր չափերը տրված են միլիմետրերով:
Իրական չափերը և նշումները ճշգրտել տեղում:
Մակերեսը հաշվարկված է ցանկապատի հիմնասյուներով սահմանափակված տարածքի համար:
Ռետինի գույնը և նախշը համաձայնեցնել պատվիրատուի հետ:

ՆԱԽԱԳԾԱՅԻՆ ԸՆԿԵՐՈՒԹՅՈՒՆ՝
Проектирующая компания:
«ԻՆԻՇԸԹԻՎ» ՍՊԸ
ООО «ИНИШИТИВ»

ՀԱՍՑԵ՝ АДРЕС:	Նոր Նորքի 7-րդ զանգված, 34 շենք, 36 բնակարան Нор Норк, 7-й массив, дом 34, квартира 36.
ՔԱՂԱՔ՝ ГОРОД:	ՀՀ, ԵՐԵՎԱՆ РА, ЕРЕВАН
ՓՈՍՏ. ԻՆԴԵՔՍ՝ ПОЧТ. ИНДЕКС	0092
ՀԵՌԱԽՈՍ ТЕЛЕФОН՝	+374094500038
ԷԼ. ՓՈՍՏ՝ ЭЛ. ПОЧТА	initiativearchitects@gmail.com
ԼԻՑԵՆԶԻԱ՝ ЛИЦЕНЗИЯ	ՃԲԴ-Ա-0110

ՆԱԽԱԳԾԻ ԱՆՎԱՆՈՒՄԸ՝
НАЗВАНИЕ ПРОЕКТА:

ՀՀ, Երևան քաղաքի, Կենտրոն վարչական շրջանի Աբովյան 28 հասցեում բակային տարածքի վերանորոգման աշխատանքներ

ՆԱԽԱԳԾԻ ՀԱՍՑԵ՝
АДРЕС ПРОЕКТА:

ՀՀ, քաղաք Երևան, Կենտրոն վարչական շրջան, Աբովյան 28

ՊԱՏՎԻՐԱՏՈՒ՝
КЛИЕНТ:

ԵՐԵՎԱՆԻ ՔԱՂԱՔԱՊԵՏԱՐԱՆ
МЭРИЯ ЕРЕВАНА

ՊԱՅՄԱՆԱԳՐԻ ՀԱՄԱՐ՝
НОМЕР ДОГОВОРА:

№ ԵՔ-ՀՄԱԽԱՇՁԲ-25/3

ՆԱԽԱԳԾԱՅԻՆ ՓՈՒԼ ԵՎ ՄԱՍ՝
РАЗДЕЛ:

Աշխատանքային նախագիծ
Ճարտարապետաշինարարական մաս
Рабочий проект
Архитектурно-строительный раздел

ԳԾԱԳՐԻ ԱՆՎԱՆՈՒՄԸ՝
НАЗВАНИЕ ЧЕРТЕЖА:

Բարեկարգման հատակագիծ Մ 1:200

ԹԵՐԹ՝ СТРАНИЦА:	ԹԵՐԹԵՐ՝ СТРАНИЦЫ:	ՄԱՍՇՏԱԲ՝ МАСШТАБ:
ՃՇ-15	31	1:200

Սա համակարգչով իրականացված /CAD/ գծագիր է և չպետք է փոփոխվի ձեռքով
Этот чертёж выполнен на компьютере (CAD) и не подлежит ручным изменениям

ՊԱՇՏՈՆԸ՝ ДОЛЖНОСТЬ:	ԱՆՈՒՆ/ԱԶԳԱՆՈՒՆ՝ ИМЯ/ФАМИЛИЯ:	ՍՏՈՐ.՝ ПОДПИСЬ:
ՏՆՕՐԵՆ՝ ДИРЕКТОР:	Վ. Խաչատրյան В. Хачатрян	
ՆԳԾ՝ ГАП:	Ա. Սահակյան А. Саакян	
ՆԱԽԱԳԾՈՂ՝ АРХИТЕКТОР:	Դ. Զալինյան Д. Залинян	
ՆԱԽԱԳԾՈՂ՝ АРХИТЕКТОР:	Ն. Խաչատրյան Н. Хачатрян	
ՆԱԽԱԳԾՈՂ՝ АРХИТЕКТОР:	Ս. Գրիգորյան С. Григорян	
ՍՏՈՒԳԵՑ՝ ПРОВЕРЕНО:	Ա. Սահակյան А. Саакян	

Բարեկարգման հատակագիծ – Վոլեյբոլի և թենիսի դաշտի ռետինե հատակի իրականացման հատակագիծ Մ 1:50

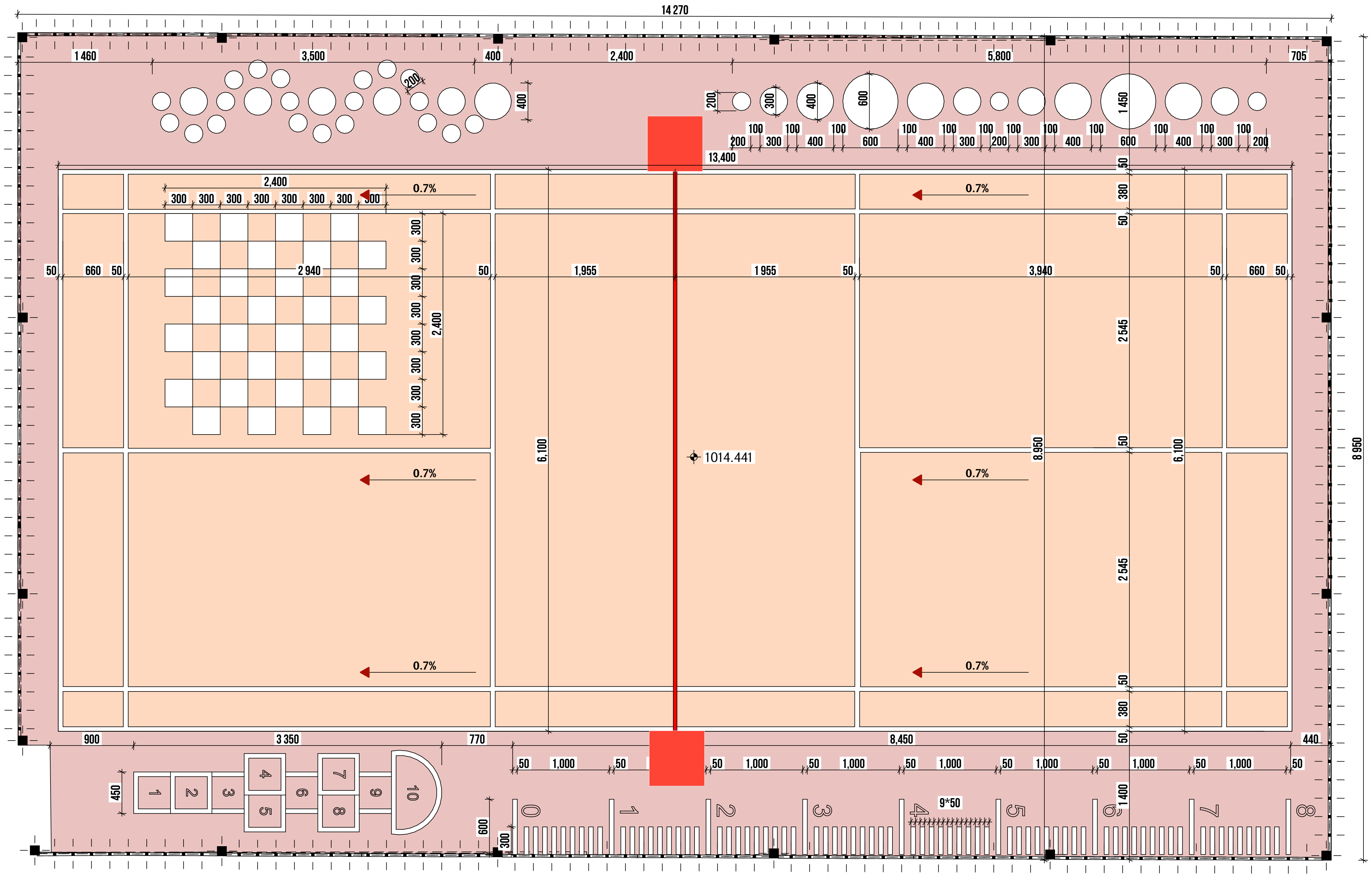

ՊԱՅՄԱՆԱԿԱՆ ՆՇԱՆՆԵՐ

0.7% — Հատակի նախագծային թեքություն

1014.441 — Հատակի նախագծային նիշեր

Ռետինե ծածկույթի ավարտական շերտի տեսակը, RAL կոդը, գույնը	Մակ. (քմ)	Ընդ.
Ռետինե ծածկույթ EPDM, RAL 2004 (Նարնջագույն)	45.4	137.2
Ռետինե ծածկույթ EPDM, RAL 3012 (Սաղմոն)	81.7	
Նկարազարդում	10.0	
Գծանշում պոլիուրեթանային կամ ակրիլային ներկով, 80 մմ լայնությամբ, RAL 9001 (սպիտակ)		189 (գ/մ)

ՈՒՇԱԴՐՈՒԹՅՈՒՆ

Բարեկարգման աշխատանքների ընթացքում կարող են լինել նախագծային և ծավալային շտկումներ՝ կախված ապամոնտաժման աշխատանքներից:

ԾԱՆՈԹԱԳՐՈՒԹՅՈՒՆ

Բոլոր չափերը տրված են միլիմետրերով:
Իրական չափերը և նշումները ճշգրտել տեղում:
Չափերը տրված են Ե/Բ սալի անկյունների նկատմամբ:
Կարմիր նիշերով տրված են հատակի նիշերը՝ ռետինե ծածկույթի իրականացումից հետո:
Գծագրում մակերեսը հաշվարկված է առանձնացված միավորի համար:
Ռետինի գույնը և նախշը համաձայնեցնել պատվիրատուի հետ:

ՀՂՈՒՄՆԵՐ

Ռետինե հատակի իրականացումը՝ ըստ թերթ 27-ում տրված հանգույցի:

ՆԱԽԱԳԾԱՅԻՆ ԸՆԿԵՐՈՒԹՅՈՒՆ՝
Проектирующая компания:

«ԻՆԻՇԸԹԻՎ» ՍՊԸ
ООО «ИНИШИТИВ»

ՀԱՍՑԵ՝ АДРЕС:	Նոր Նորքի 7-րդ զանգված, 34 շենք, 36 բնակարան Нор Норк, 7-й массив, дом 34, квартира 36.
ՔԱՂԱՔ՝ ГОРОД:	ՀՀ, ԵՐԵՎԱՆ РА, ЕРЕВАН
ՓՈՍՏ. ԻՆԴԵՔՍ՝ ПОЧТ. ИНДЕКС	0092
ՀԵՌԱԽՈՍ ТЕЛЕФОН՝	+374094500038
ԷԼ. ՓՈՍՏ՝ ЭЛ. ПОЧТА	initiativearchitects@gmail.com
ԼԻՑԵՆԶԻԱ՝ ЛИЦЕНЗИЯ	ՃԲԴ-Ա-0110

ՆԱԽԱԳԾԻ ԱՆՎԱՆՈՒՄԸ՝
НАЗВАНИЕ ПРОЕКТА:

ՀՀ, Երևան քաղաքի, Կենտրոն վարչական շրջանի Աբովյան 28 հասցեում բակային տարածքի վերանորոգման աշխատանքներ

ՆԱԽԱԳԾԻ ՀԱՍՑԵ՝
АДРЕС ПРОЕКТА:

ՀՀ, քաղաք Երևան, Կենտրոն վարչական շրջան, Աբովյան 28

ՊԱՏՎԻՐԱՏՈՒ՝
КЛИЕНТ:

ԵՐԵՎԱՆԻ ՔԱՂԱՔԱՊԵՏԱՐԱՆ
МЭРИЯ ЕРЕВАНА

ՊԱՅՄԱՆԱԳՐԻ ՀԱՄԱՐ՝
НОМЕР ДОГОВОРА:

№ ԵՔ-ՀՄԱԽԱՇՁԲ-25/3

ՆԱԽԱԳԾԱՅԻՆ ՓՈՒԼ ԵՎ ՄԱՍ՝
РАЗДЕЛ:

Աշխատանքային նախագիծ
Ճարտարապետաշինարարական մաս
Рабочий проект
Архитектурно-строительный раздел

ԳԾԱԳՐԻ ԱՆՎԱՆՈՒՄԸ՝
НАЗВАНИЕ ЧЕРТЕЖА:

Բարեկարգման հատակագիծ – Ռետինե հատակի իրականացման հատակագիծ Մ 1:50

ԹԵՐԹ՝ СТРАНИЦА:	ԹԵՐԹԵՐ՝ СТРАНИЦЫ:	ՄԱՍՇՏԱԲ՝ МАСШТАБ:
ՃՇ-16	31	1:50

Սա համակարգչով իրականացված /CAD/ գծագիր է և չպետք է փոփոխվի ձեռքով
Этот чертёж выполнен на компьютере (CAD) и не подлежит ручным изменениям

ՊԱՇՏՈՆԸ՝ ДОЛЖНОСТЬ:	ԱՆՈՒՆ/ԱԶԳԱՆՈՒՆ՝ ИМЯ/ФАМИЛИЯ:	ՍՏՈՐ.՝ ПОДПИСЬ:
ՏՆՕՐԵՆ՝ ДИРЕКТОР:	Վ. Խաչատրյան В. Хачатрян	
ՆԳՃ՝ ГАП:	Ա. Սահակյան А. Саакян	
ՆԱԽԱԳԾՈՂ՝ АРХИТЕКТОР:	Դ. Զալինյան Д. Залинян	
ՆԱԽԱԳԾՈՂ՝ АРХИТЕКТОР:	Ն. Խաչատրյան Н. Хачатрян	
ՆԱԽԱԳԾՈՂ՝ АРХИТЕКТОР:	Ս. Գրիգորյան С. Григорян	
ՍՏՈՒԳԵՑ՝ ПРОВЕРЕНО:	Ա. Սահակյան А. Саакян	

Բարեկարգման հատակագիծ /կահավորում/ Մ 1:200

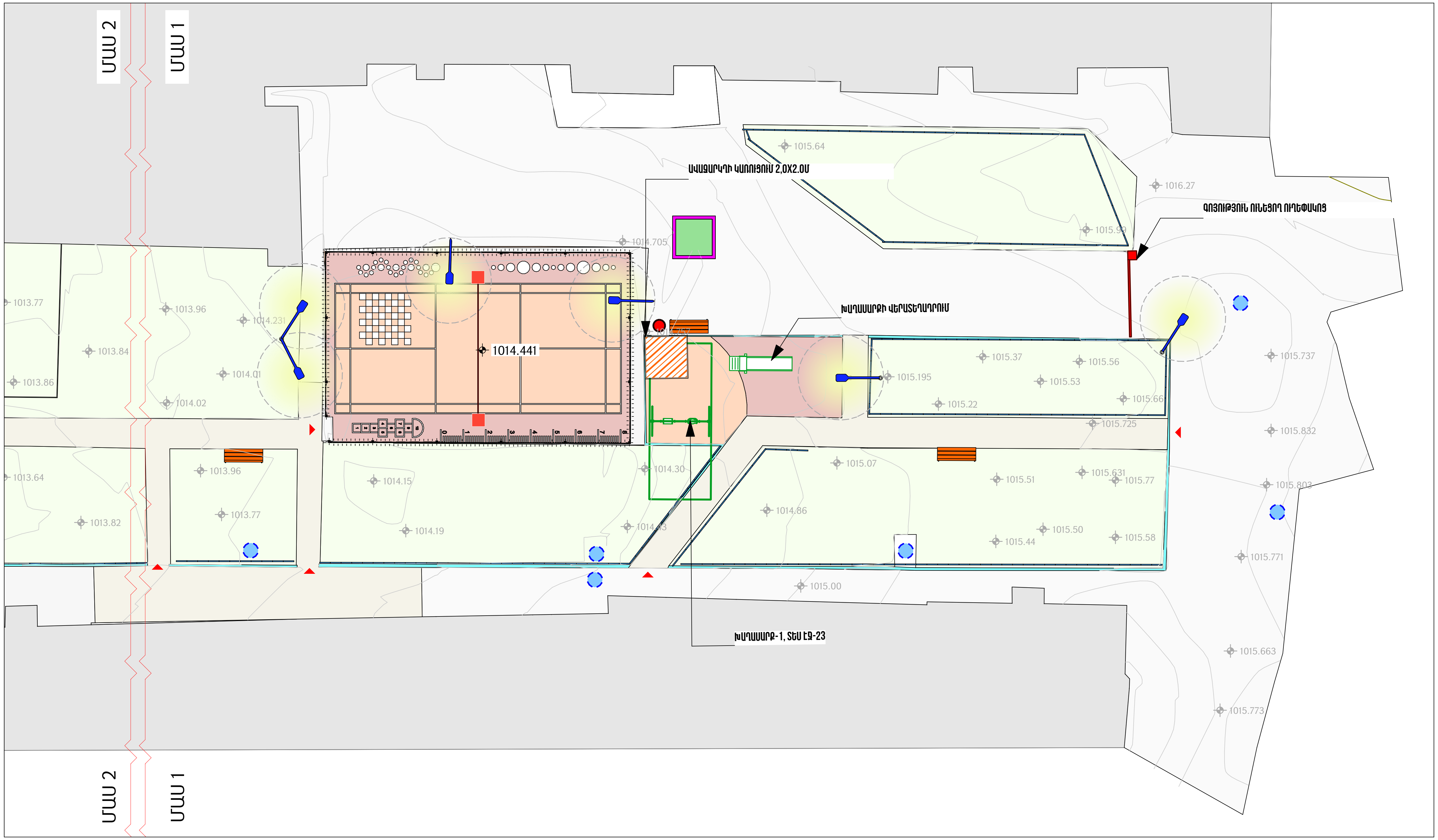

ՊԱՅՄԱՆԱԿԱՆ ՆՇԱՆՆԵՐ

Նոր նստարանի տեղադրում

Նոր աղբամանի տեղադրում

ԿԱՆԱՉԱՊԱՏՄԱՆ ԻՐԱԿԱՆԱՑՄԱՆ ՆԿԱՐԱԳԻՐ

Նախագծով նախատեսված բոլոր կանաչ տարածություններում իրականացնել կանաչապատման աշխատանքներ հետևյալ կարգով.

1. Առկա բնահողի վերին շերտից 150մմ փխրեցում, խոշոր քարերից մաքրում:
2. Բուսահողի փռում - 0,2 խմ 1քմ մակերեսի համար:
3. Սերմերի ցանում - 0,035 կգ 1քմ մակերեսի համար:
4. Մշակված և սերմերով ցանված տարածությունների ջրում:

Ծառերի և թփերի բնաբաժակները անհրաժեշտ է բացել, մաքրել ավելորդ տարրերից, քարերից և փխրեցնել (բնաբաժակների միջին չափը 1,2x1,2մ է:

ՆԱԽԱԳԾԱՅԻՆ ԸՆԿԵՐՈՒԹՅՈՒՆ՝
Проектирующая компания:

«ԻՆԻՇԸԹԻՎ» ՍՊԸ
ООО «ИНИШИТИВ»

ՀԱՍՑԵ՝ АДРЕС:	Նոր Նորքի 7-րդ զանգված, 34 շենք, 36 բնակարան Нор Норк, 7-й массив, дом 34, квартира 36.
ՔԱՂԱՔ՝ ГОРОД:	ՀՀ, ԵՐԵՎԱՆ РА, ЕРЕВАН
ՓՈՍՏ. ԻՆԴԵՔՍ՝ ПОЧТ. ИНДЕКС	0092
ՀԵՌԱԽՈՍ ТЕЛЕФОН՝	+374094500038
ԷԼ. ՓՈՍՏ՝ ЭЛ. ПОЧТА	initiativearchitects@gmail.com
ԼԻՑԵՆԶԻԱ՝ ЛИЦЕНЗИЯ	ՃԲԴ-Ա-0110

ՆԱԽԱԳԾԻ ԱՆՎԱՆՈՒՄԸ՝
НАЗВАНИЕ ПРОЕКТА:

ՀՀ, Երևան քաղաքի, Կենտրոն վարչական շրջանի Աբովյան 28 հասցեում բակային տարածքի վերանորոգման աշխատանքներ

ՆԱԽԱԳԾԻ ՀԱՍՑԵ՝
АДРЕС ПРОЕКТА:

ՀՀ, քաղաք Երևան, Կենտրոն վարչական շրջան, Աբովյան 28

ՊԱՏՎԻՐԱՏՈՒ՝
КЛИЕНТ:

ԵՐԵՎԱՆԻ ՔԱՂԱՔԱՊԵՏԱՐԱՆ
МЭРИЯ ЕРЕВАНА

ՊԱՅՄԱՆԱԳՐԻ ՀԱՄԱՐ՝
НОМЕР ДОГОВОРА:

№ ԵՔ-ՀՄԱԽԱՇՁԲ-25/3

ՆԱԽԱԳԾԱՅԻՆ ՓՈՒԼ ԵՎ ՄԱՍ՝
РАЗДЕЛ:

Աշխատանքային նախագիծ
Ճարտարապետաշինարարական մաս
Рабочий проект
Архитектурно-строительный раздел

ԳԾԱԳՐԻ ԱՆՎԱՆՈՒՄԸ՝
НАЗВАНИЕ ЧЕРТЕЖА:

Բարեկարգման հատակագիծ / կահավորում / Մ 1:200

ԹԵՐԹ՝ СТРАНИЦА:	ԹԵՐԹԵՐ՝ СТРАНИЦЫ:	ՄԱՍՇՏԱԲ՝ МАСШТАБ:
ՃՇ-17	31	1:200

Սա համակարգչով իրականացված /CAD/ գծագիր է և չպետք է փոփոխվի ձեռքով
Этот чертёж выполнен на компьютере (CAD) и не подлежит ручным изменениям

ՊԱՇՏՈՆԸ՝ ДОЛЖНОСТЬ:	ԱՆՈՒՆ/ԱԶԳԱՆՈՒՆ՝ ИМЯ/ФАМИЛИЯ:	ՍՏՈՐ.՝ ПОДПИСЬ:
ՏՆՕՐԵՆ՝ ДИРЕКТОР:	Վ. Խաչատրյան В. Хачатрян	
ՆԳԺ՝ ГАП:	Ա. Սահակյան А. Саакян	
ՆԱԽԱԳԾՈՂ՝ АРХИТЕКТОР:	Դ. Զալինյան Д. Залинян	
ՆԱԽԱԳԾՈՂ՝ АРХИТЕКТОР:	Ն. Խաչատրյան Н. Хачатрян	
ՆԱԽԱԳԾՈՂ՝ АРХИТЕКТОР:	Ս. Գրիգորյան С. Григорян	
ՍՏՈՒԳԵՑ՝ ПРОВЕРЕНО:	Ա. Սահակյան А. Саакян	

Բարեկարգման հատակագիծ /կահավորում/ Մ 1:200

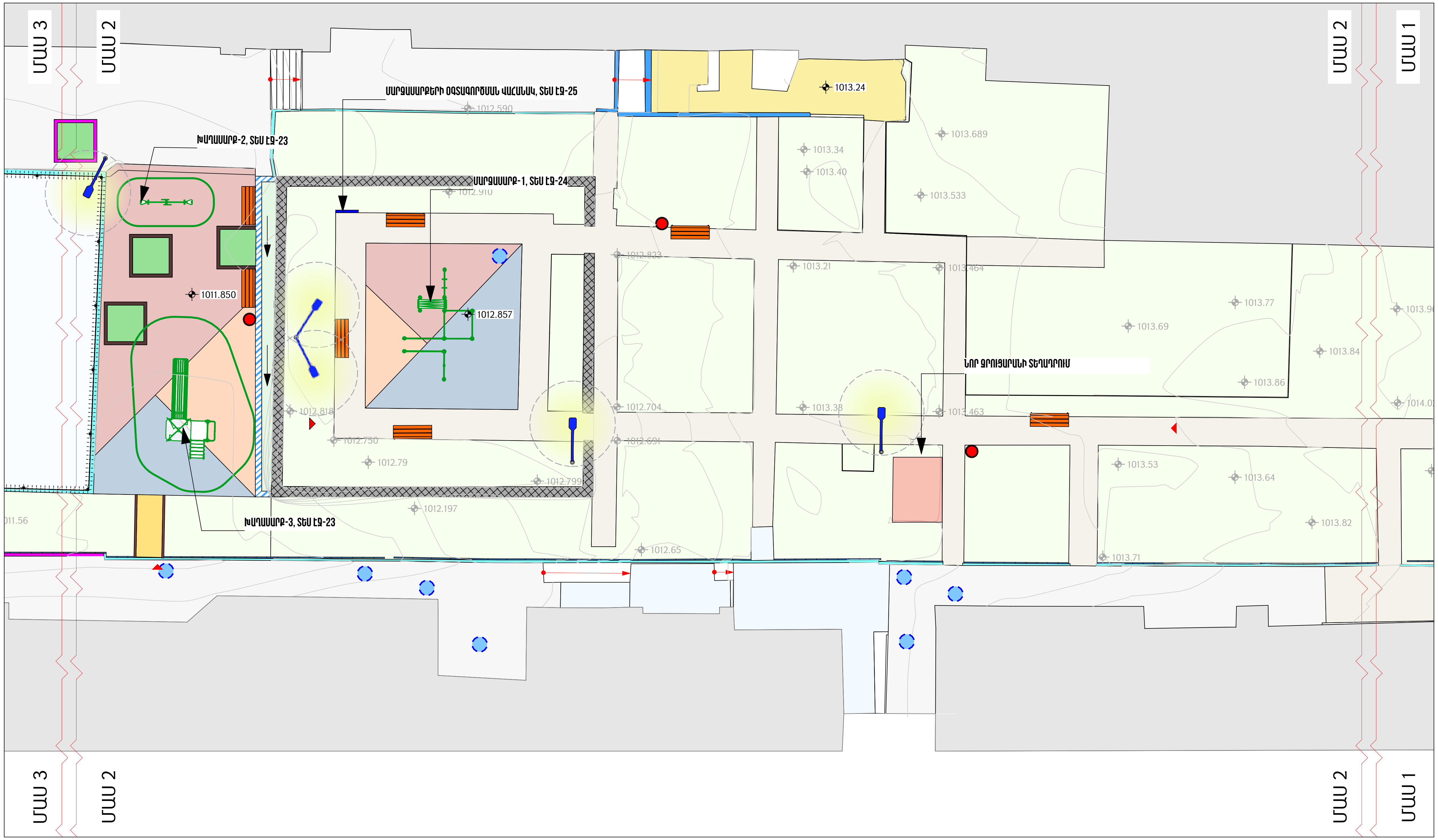

ՊԱՅՄԱՆԱԿԱՆ ՆՇԱՆՆԵՐ

Նոր նստարանի տեղադրում

Նոր աղբամանի տեղադրում

ՀԱՏՈՒԿ ՆՇՈՒՄՆԵՐ.

Բոլոր թեքահարթակները իրականացնել նախագծային չափերով, պահպանելով նիշերի բարձրությունների տարբերությունների և թեքահարթակների երկարությունների հարաբերակցությունը 1:12-1:16 սահմաններում (8,3-6,25%):

Ասֆալտապատվող և բազալտե սալաքարերով (տոմետով) ծածկվող տարածքներում կարող է առաջանալ դիտահորերի կափարիչների նիշի բարձրացման կամ իջեցման անհրաժեշտություն, նպատակ ունենալով ապահովել ծածկույթի և դիտահորի մեկ ամբողջական հարթություն կազմելը:

Ավտորտնակների մուտքերի մոտ գնացող հատակի թեքությունները որոշել և իրականացնել տեղում պահպանելով 1:12-1:16 հարաբերությամբ թեքություն (8,3-6,25%):

ՆԱԽԱԳԾԱՅԻՆ ԸՆԿԵՐՈՒԹՅՈՒՆ՝
Проектирующая компания:

«ԻՆԻՇԸԹԻՎ» ՍՊԸ
ООО «ИНИШИТИВ»

ՀԱՍՑԵ՝ АДРЕС:	Նոր Նորքի 7-րդ զանգված, 34 շենք, 36 բնակարան Нор Норк, 7-й массив, дом 34, квартира 36.
ՔԱՂԱՔ՝ ГОРОД:	ՀՀ, ԵՐԵՎԱՆ РА, ЕРЕВАН
ՓՈՍՏ. ԻՆԴԵՔՍ՝ ПОЧТ. ИНДЕКС	0092
ՀԵՌԱԽՈՍ ТЕЛЕФОН՝	+374094500038
ԷԼ. ՓՈՍՏ՝ ЭЛ. ПОЧТА	initiativearchitects@gmail.com
ԼԻՑԵՆԶԻԱ՝ ЛИЦЕНЗИЯ	ՃԲԴ-Ա-0110

ՆԱԽԱԳԾԻ ԱՆՎԱՆՈՒՄԸ՝
НАЗВАНИЕ ПРОЕКТА:

ՀՀ, Երևան քաղաքի, Կենտրոն վարչական շրջանի Աբովյան 28 հասցեում բակային տարածքի վերանորոգման աշխատանքներ

ՆԱԽԱԳԾԻ ՀԱՍՑԵ՝
АДРЕС ПРОЕКТА:

ՀՀ, քաղաք Երևան, Կենտրոն վարչական շրջան, Աբովյան 28

ՊԱՏՎԻՐԱՏՈՒ՝
КЛИЕНТ:

ԵՐԵՎԱՆԻ ՔԱՂԱՔԱՊԵՏԱՐԱՆ
МЭРИЯ ЕРЕВАНА

ՊԱՅՄԱՆԱԳՐԻ ՀԱՄԱՐ՝
НОМЕР ДОГОВОРА:

№ ԵՔ-ՀՄԱԽԱՇՁԲ-25/3

ՆԱԽԱԳԾԱՅԻՆ ՓՈՒԼ ԵՎ ՄԱՍ՝
РАЗДЕЛ:

Աշխատանքային նախագիծ
Ճարտարապետաշինարարական մաս
Рабочий проект
Архитектурно-строительный раздел

ԳԾԱԳՐԻ ԱՆՎԱՆՈՒՄԸ՝
НАЗВАНИЕ ЧЕРТЕЖА:

Բարեկարգման հատակագիծ / կահավորում / Մ 1:200

ԹԵՐԹ՝ СТРАНИЦА:	ԹԵՐԹԵՐ՝ СТРАНИЦЫ:	ՄԱՍՇՏԱԲ՝ МАСШТАБ:
ՃՇ-18	31	1:200

Սա համակարգչով իրականացված /CAD/ գծագիր է և չպետք է փոփոխվի ձեռքով
Этот чертёж выполнен на компьютере (CAD) и не подлежит ручным изменениям

ՊԱՇՏՈՆԸ՝ ДОЛЖНОСТЬ:	ԱՆՈՒՆ/ԱԶԳԱՆՈՒՆ՝ ИМЯ/ФАМИЛИЯ:	ՍՏՈՐ.՝ ПОДПИСЬ:
ՏՆՕՐԵՆ՝ ДИРЕКТОР:	Վ. Խաչատրյան В. Хачатрян	
ՆԳՃ՝ ГАП:	Ա. Սահակյան А. Саакян	
ՆԱԽԱԳԾՈՂ՝ АРХИТЕКТОР:	Դ. Զալինյան Д. Залинян	
ՆԱԽԱԳԾՈՂ՝ АРХИТЕКТОР:	Ն. Խաչատրյան Н. Хачатрян	
ՆԱԽԱԳԾՈՂ՝ АРХИТЕКТОР:	Ս. Գրիգորյան С. Григорян	
ՍՏՈՒԳԵՑ՝ ПРОВЕРЕНО:	Ա. Սահակյան А. Саакян	

ԱՇԽԱՏԱՆՔՆԵՐԻ ԿԱՏԱՐՄԱՆ ՄԱՆԱԳԻՐ

ԱՇԽԱՏԱՆՔՆԵՐԻ ԿԱՏԱՐՄԱՆ ՄԱՆԱԳԻՐ

N/N	Աշխատանքի անվանումը	չ/մ	քանակ
1.	Ծառերի բնաբաժակի ա/բ ծածկույթի քանդում՝ նախաշերտի հետ միասին՝ 15,0մ^2	մ^3	15,0
2.	Բետոնե սալահատակի քանդում 40մմ	մ^2	21,3
3.	Ավազախճային հիմնատակի քանդում ձեռքով	մ^2	21,3
4.	Բետոնե հարթաշերտի քանդում 80մմ	մ^2	12.0
5.	Հին զրուցարանի քանդում՝ 1 հատ	տն	0.70
6.	Տարածքի մաքրում թփուտներից	մ^2	100.0
7.	Նստարանի ապամոնտաժում	հատ	17,0
8.	Աղբամանի ապամոնտաժում	հատ	13,0
9.	Մետաղական բազրիքի ապամոնտաժում	գծմ	40.0
10.	Դիտահորի ծածկոցի ապամոնտաժում 1,20x1.20	հատ	1,0
11.	Ֆուտբոլի դարպասի ապամոնտաժում	հատ	2.0
12.	Բասկետբոլի ապամոնտաժում	հատ	2.0
13.	Խաղահրապարակի մետաղական ցանկապատի ներկում կոմպոզիտային նյութով	մ^2	186.2
14.	Արտաքին մետաղական ցանկապատի ներկում կոմպոզիտային նյութով	մ^2	122.0
15.	Հենասյուների ներկում հակակոռոզիոն ներկով RAL7016(անտրացիտ)	մ^2	42.0
16.	LED լուսատու՝ 200w	հատ	13.0
17.	Կոճղերի հանում 32 սմ հաստությունից ավել	հատ	5.0
	Խաղահրապարակ 1-ի հատակի ծածկույթի կառուցման մասնագիր		
1.	Մանրավազի քանդում	մ^2	39.7
2.	Բնահողի քանդում 150մմ	մ^2	39.7
3.	Խճի նախաշերտի լիցք՝ տոփանումով, 150մմ	մ^2	39.7
4.	Ավազի շերտ 50 մմ	մ^2	39.7
5.	Ամրանացանց, ⌀ 6 Bp-I,150x150մմ	մ^2	39.7
6.	Ե/բ նախաշերտի կառուցում B20 դասի, 100 մմ	մ^2	39.7
7.	Պոլիուրետանային նախաշերտ, <1մմ	մ^2	39.7
8.	Ստիրոլ-բուտադիենային կաուչուկ, 10մմ	մ^2	39.7
9.	EPDM ռետին, 10մմ	մ^2	39.7
	Խաղահրապարակ 2-ի հատակի ծածկույթի կառուցման մասնագիր		
1.	Հին ա/բ ծածկույթի քանդում նախաշերտի հետ միասին	մ^2	128,7
2.	Խճի քանդում 100մմ	մ^2	128,7
3.	Բնահողի քանդում 110մմ	մ^2	128,7
4.	Խճի նախաշերտի լիցք՝ տոփանումով, 150մմ	մ^2	128,7
5.	Ավազի շերտ 50 մմ	մ^2	128,7
6.	Ամրանացանց, ⌀ 6 Bp-I,150x150մմ	մ^2	128,7
7.	Ե/բ նախաշերտի կառուցում B20 դասի, 100 մմ	մ^2	128,7
8.	Պոլիուրետանային նախաշերտ, <1մմ	մ^2	128,7
9.	Ստիրոլ-բուտադիենային կաուչուկ, 10մմ	մ^2	128,7
10.	EPDM ռետին, 10մմ	մ^2	128,7

ԿԱՌՈՒՑՄԱՆ ԱՇԽԱՏԱՆՔՆԵՐԻ ՄԱՆԱԳԻՐ

	Աշխատանքի անվանումը	չ/մ	քանակ
1.	Բազալտե՝ 150x300 մմ եզրաքարերի ապամոնտաժում /բետոնե հիմքով/	գծմ	67,0
2.	Հիմքերի փորում բազալտե՝ 150x300 մմ եզրաքարերի համար	մ^3	3.4
3.	Բազալտե՝ 150x300 մմ եզրաքարերի տեղադրում	գծմ	56,0
4.	Ասֆալտի շերտի իրականացում եզրաքարի և մայթի միջև 30 մմ հաստ.	մ^2	30,0
5.	Բետոնե՝ 100x200 մմ եզրաքարերի տեղադրում	գծմ	207,0
6.	Մայթի ասֆալտի մասնակի վերանորոգում 30մմ	մ^2	50,0
7.	Բազալտե աստիճանների ապամոնտաժում	մ^3	0,80
8.	Բազալտե՝ 150x300 մմ աստիճանների տեղադրում եզրաքարով	գծմ	14,5
9.	Հարթակի խճի նախաշերտ 100մմ, տոփանումով	մ^2	33,3
10.	Բետոնից հարթակի կառուցում 100մմ, B20 դասի	մ^2	33,3
11.	Հարթակի երեսապատում բետոնե սալերով 60մմ հաստ.	մ^2	33,3
12.	Հարթակի բազալտով երեսապատված մակերեսների հղկում	մ^2	33,3
13.	Ծառերի բնաբաժակում ճաղավանդակի տեղադրում	մ^2	12,0
14.	Նոր նստարանի տեղադրում	հատ	15,0
15.	Նոր աղբամանի տեղադրում	հատ	10,0
16.	«Ավազարկղ»-ի ավազի լիցք 200մմ	մ^2	4,0

	Մարզահրապարակի հատակի ծածկույթի կառուցման մասնագիր		
1.	Բնահողի քանդում 110մմ	մ^2	55,7
2.	Խճի նախաշերտի լիցք՝ տոփանումով, 150մմ	մ^2	55,7
3.	Ավազի շերտ 50 մմ	մ^2	55,7
4.	Ամրանացանց, ⌀ 6 Bp-I,150x150մմ	մ^2	55,7
5.	Ե/բ նախաշերտի կառուցում B20 դասի, 100 մմ	մ^2	55,7
6.	Պոլիուրետանային նախաշերտ, <1մմ	մ^2	55,7
7.	Ստիրոլ-բուտադիենային կաուչուկ, 10մմ	մ^2	55,7
8.	EPDM ռետին,10մմ	մ^2	55,7
	Խաղահրապարակ 3-ի մասնագիր		
1.	Բնահողի քանդում 110մմ	մ^2	111,8
2.	Խճի նախաշերտի լիցք՝ տոփանումով, 150մմ	մ^2	111,8
3.	Ավազի շերտ 50 մմ	մ^2	111,8
4.	Ամրանացանց, ⌀ 6 Bp-I,150x150մմ	մ^2	111,8
5.	Ե/բ նախաշերտի կառուցում B20 դասի, 100 մմ	մ^2	111,8
6.	Պոլիուրետանային նախաշերտ, <1մմ	մ^2	111,8
7.	Ստիրոլ-բուտադիենային կաուչուկ, 10մմ	մ^2	111,8
8.	EPDM ռետին,10մմ	մ^2	111,8

ՆԱԽԱԳԾԱՅԻՆ ԸՆԿԵՐՈՒԹՅՈՒՆ՝
Проектирующая компания:

«ԻՆԻՇԸԹԻՎ» ՍՊԸ
ООО «ИНИШИТИВ»

ՀԱՍՑԵ՝ АДРЕС:	Նոր Նորքի 7-րդ զանգված, 34 շենք, 36 բնակարան Нор Норк, 7-й массив, дом 34, квартира 36.
ՔԱՂԱՔ՝ ГОРОД:	ՀՀ, ԵՐԵՎԱՆ РА, ЕРЕВАН
ՓՈՍՏ. ԻՆԴԵՔՍ՝ ПОЧТ. ИНДЕКС	0092
ՀԵՌԱԽՈՍ ТЕЛЕФОН՝	+374094500038
ԷԼ. ՓՈՍՏ՝ ЭЛ. ПОЧТА	initiativearchitects@gmail.com
ԼԻՑԵՆԶԻԱ՝ ЛИЦЕНЗИЯ	ՃԲԴ-Ա-0110

ՆԱԽԱԳԾԻ ԱՆՎԱՆՈՒՄԸ՝
НАЗВАНИЕ ПРОЕКТА:

ՀՀ, Երևան քաղաքի, Կենտրոն վարչական շրջանի Աբովյան 28 հասցեում բակային տարածքի վերանորոգման աշխատանքներ

ՆԱԽԱԳԾԻ ՀԱՍՑԵ՝
АДРЕС ПРОЕКТА:

ՀՀ, քաղաք Երևան, Կենտրոն վարչական շրջան, Աբովյան 28

ՊԱՏՎԻՐԱՏՈՒ՝
КЛИЕНТ:

ԵՐԵՎԱՆԻ ՔԱՂԱՔԱՊԵՏԱՐԱՆ
МЭРИЯ ЕРЕВАНА

ՊԱՅՄԱՆԱԳՐԻ ՀԱՄԱՐ՝
НОМЕР ДОГОВОРА:

№ ԵՔ-ՀՄԱԽԱՇՁԲ-25/3

ՆԱԽԱԳԾԱՅԻՆ ՓՈՒԼ ԵՎ ՄԱՍ՝
РАЗДЕЛ:

Աշխատանքային նախագիծ
Ճարտարապետաշինարարական մաս
Рабочий проект
Архитектурно-строительный раздел

ԳԾԱԳՐԻ ԱՆՎԱՆՈՒՄԸ՝
НАЗВАНИЕ ЧЕРТЕЖА:

Աշխատանքների կատարման մասնագիր

ԹԵՐԹ՝ СТРАНИЦА:	ԹԵՐԹԵՐ՝ СТРАНИЦЫ:	ՄԱՍՇՏԱԲ՝ МАСШТАБ:
ՃՇ-19	31	

Սա համակարգչով իրականացված /CAD/ գծագիր է և չպետք է փոփոխվի ձեռքով
Этот чертёж выполнен на компьютере (CAD) и не подлежит ручным изменениям

ՊԱՇՏՈՆԸ՝ ДОЛЖНОСТЬ:	ԱՆՈՒՆ/ԱԶԳԱՆՈՒՆ՝ ИМЯ/ФАМИЛИЯ:	ՍՏՈՐ.՝ ПОДПИСЬ:
ՏՆՕՐԵՆ՝ ДИРЕКТОР:	Վ. Խաչատրյան В. Хачатрян	
ՆԳՃ՝ ГАП:	Ա. Սահակյան А. Саакян	
ՆԱԽԱԳԾՈՂ՝ АРХИТЕКТОР:	Դ. Զալինյան Д. Залинян	
ՆԱԽԱԳԾՈՂ՝ АРХИТЕКТОР:	Ն. Խաչատրյան Н. Хачатрян	
ՆԱԽԱԳԾՈՂ՝ АРХИТЕКТОР:	Ս. Գրիգորյան С. Григорян	
ՍՏՈՒԳԵՑ՝ ПРОВЕРЕНО:	Ա. Սահակյան А. Саакян	

ԱՇԽԱՏԱՆՔՆԵՐԻ ԿԱՏԱՐՄԱՆ ՄԱՍՆԱԳԻՐ

ՀԵՆԱՊԱՏԻ ԿԱՌՈՒՑՈՒՄ ԱՇԽԱՏԱՆՔՆԵՐԻ ՄԱՍՆԱԳԻՐ

N/N	Աշխատանքի անվանումը	չ/մ	քանակ
	Հենապատ-1, L=15,0մ, H=1.0մ		
1.	Գրունտի փորում հիմքի համար	մ³	4,80
2.	Խճի նախաշերտի լիցք հիմքի տակ՝ 100մմ	մ³	0,6
3.	Բետոնից հենապատի կառուցում՝ B20 դասի	մ³	7,22
5.	Պողպատե, հակակոռոզիոն ներկած ՝ Φ 102x3մմ, L=1.0մ խողովակների մոնտաժում հենապատի իրանի մեջ, 1 հատ	գծմ	1.0
6.	Գրունտի լիցք	մ³	8,5
7.	Խճի նախաշերտի լիցք հենապատի իրանի ետնամասում ՝ 100մմ	մ³	1,5
8.	Ց/ավազե հարթեցնող շերտ 60 մմ, ցանցով	մ²	14.0
9.	Բուսահողի փռում	մ²	44.0
10.	Բազալտե գլխադիրի տեղադրում՝ 330մմ լայն, 30 մմ հաստ.	գծմ	17,0
11.	Ցանց BP-I, բջիջը 100x100 մմ	մ²	17.0
12.	Հենապատի երեսապատում բազալտե սալերով 30մմ հաստ.	մ²	17.0
13.	Գոյություն ունեցող հենապատի բազալտե գլխադիրի հղկում և վերամշակում համապատասխան նյութերով, 500մմ լայնությամբ	գծմ	57.5
14.	Ցանց BP-I, բջիջը 100x100 մմ	մ²	14.0
15.	Գոյություն ունեցող հենապատի կողային ճակատի բազալտե սալիկի երեսապատում 30մմ հաստ.	մ²	14.0
16.	Բազալտով երեսապատված մակերեսների հղկում	մ²	65,4

ԿՏՐՎԱԾՔ ՀԵՆԱՊԱՏԻ ՀԱՄԱՐ
Մ 1:25

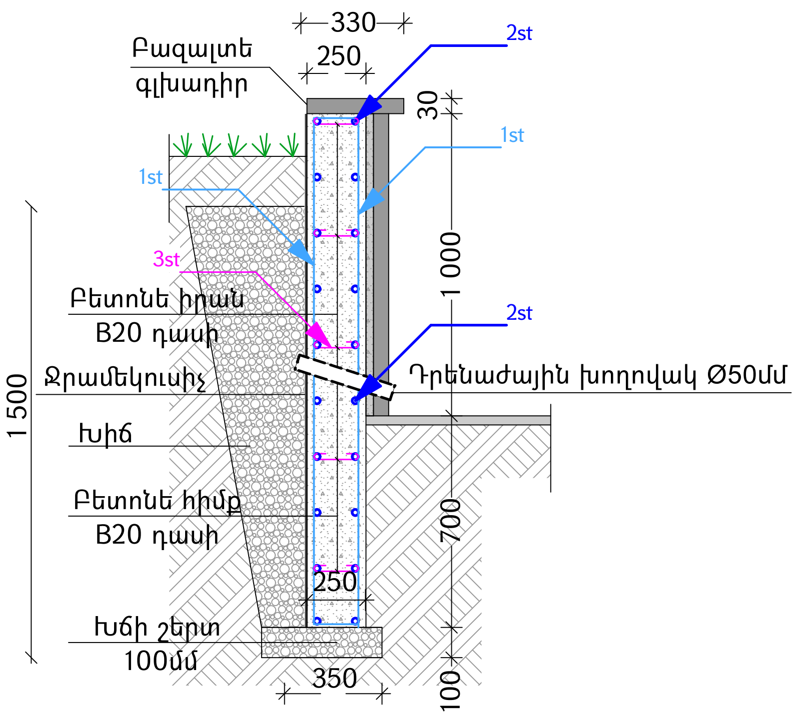

ՀԵՆԱՊԱՏԻ ԱՄՐԱՆԱՎՈՐՄԱՆ ՄԱՍՆԱԳԻՐ

N/N	ԷԼԵՄԵՆՏԻ ԱՆՎԱՆՈՒՄԸ	ՔԱՆԱԿԸ (հատ)	ԵՐԿԱՐՈՒԹ. ՄԵԿ ՀԱՏԻ (մ)	ՔԱՇԸ ՄԵԿ ՀԱՏԻ (կգ)	ԵՐԿԱՐՈՒԹ. ԸՆԴՀԱՆՈՒՐ (մ)	ՔԱՇԸ ԸՆԴՀԱՆՈՒՐ (կգ)
1st.	Ամրան՝ Φ12A500c, f.200 մմ	170	1.87	1.66	317,9	527,7
2st.	Ամրան՝ Φ12A500c, f.200 մմ	20	17,0	15,0	340	5 100
3st.	Ամրան՝ Φ6A500c, f.600 մմ	145	0.36	0,08	52,2	4,18

Դիրք	Էսքիզ
1st	1 650; 220
3st	60 60; 200

ՆԱԽԱԳԾԱՅԻՆ ԸՆԿԵՐՈՒԹՅՈՒՆ՝ Проектирующая компания:	
«ԻՆԻՇԸԹԻՎ» ՍՊԸ ООО «ИНИШИТИВ»	
ՀԱՍՑԵ՝ АДРЕС:	Նոր Նորքի 7-րդ զանգված, 34 շենք, 36 բնակարան Нор Норк, 7-й массив, дом 34, квартира 36.
ՔԱՂԱՔ՝ ГОРОД:	ՀՀ, ԵՐԵՎԱՆ РА, ЕРЕВАН
ՓՈՍՏ. ԻՆԴԵՔՍ՝ ПОЧТ. ИНДЕКС	0092
ՀԵՌԱԽՈՍ ТЕЛЕФОН՝	+374094500038
ԷԼ. ՓՈՍՏ՝ ЭЛ. ПОЧТА	initiativearchitects@gmail.com
ԼԻՑԵՆԶԻԱ՝ ЛИЦЕНЗИЯ	ՃԲԴ-Ա-0110

ՆԱԽԱԳԾԻ ԱՆՎԱՆՈՒՄԸ՝ НАЗВАНИЕ ПРОЕКТА:

ՀՀ, Երևան քաղաքի, Կենտրոն վարչական շրջանի Աբովյան 28 հասցեում բակային տարածքի վերանորոգման աշխատանքներ

ՆԱԽԱԳԾԻ ՀԱՍՑԵ՝ АДРЕС ПРОЕКТА:

ՀՀ, քաղաք Երևան, Կենտրոն վարչական շրջան, Աբովյան 28

ՊԱՏՎԻՐԱՏՈՒ՝ КЛИЕНТ:

ԵՐԵՎԱՆԻ ՔԱՂԱՔԱՊԵՏԱՐԱՆ
МЭРИЯ ЕРЕВАНА

ՊԱՅՄԱՆԱԳՐԻ ՀԱՄԱՐ՝ НОМЕР ДОГОВОРА:

№ ԵՔ-ՀՄԱԽԱՇՁԲ-25/3

ՆԱԽԱԳԾԱՅԻՆ ՓՈՒԼ ԵՎ ՄԱՍ՝ РАЗДЕЛ:

Աշխատանքային նախագիծ
Ճարտարապետաշինարարական մաս
Рабочий проект
Архитектурно-строительный раздел

ԳԾԱԳՐԻ ԱՆՎԱՆՈՒՄԸ՝ НАЗВАНИЕ ЧЕРТЕЖА:

Աշխատանքների կատարման մասնագիր

ԹԵՐԹ՝ СТРАНИЦА:	ԹԵՐԹԵՐ՝ СТРАНИЦЫ:	ՄԱՍՇՏԱԲ՝ МАСШТАБ:
ՃՇ-20	31	

Սա համակարգչով իրականացված /CAD/ գծագիր է և չպետք է փոփոխվի ձեռքով
Этот чертёж выполнен на компьютере (CAD) и не подлежит ручным изменениям

ՊԱՇՏՈՆԸ՝ ДОЛЖНОСТЬ:	ԱՆՈՒՆ/ԱԶԳԱՆՈՒՆ՝ ИМЯ/ФАМИЛИЯ:	ՍՏՈՐ.՝ ПОДПИСЬ:
ՏՆՕՐԵՆ՝ ДИРЕКТОР:	Վ. Խաչատրյան В. Хачатрян	
ՆԳՃ՝ ГАП:	Ա. Սահակյան А. Саакян	
ՆԱԽԱԳԾՈՂ՝ АРХИТЕКТОР:	Դ. Զալինյան Д. Залинян	
ՆԱԽԱԳԾՈՂ՝ АРХИТЕКТОР:	Ն. Խաչատրյան Н. Хачатрян	
ՆԱԽԱԳԾՈՂ՝ АРХИТЕКТОР:	Ս. Գրիգորյան С. Григорян	
ՍՏՈՒԳԵՑ՝ ПРОВЕРЕНО:	Ա. Սահակյան А. Саакян	

ԲԱԿԱՅԻՆ ԿԱՀՈՒՅՔԻ ՏՎՅԱԼՆԵՐ - ԱՂԲԱՄԱՆ

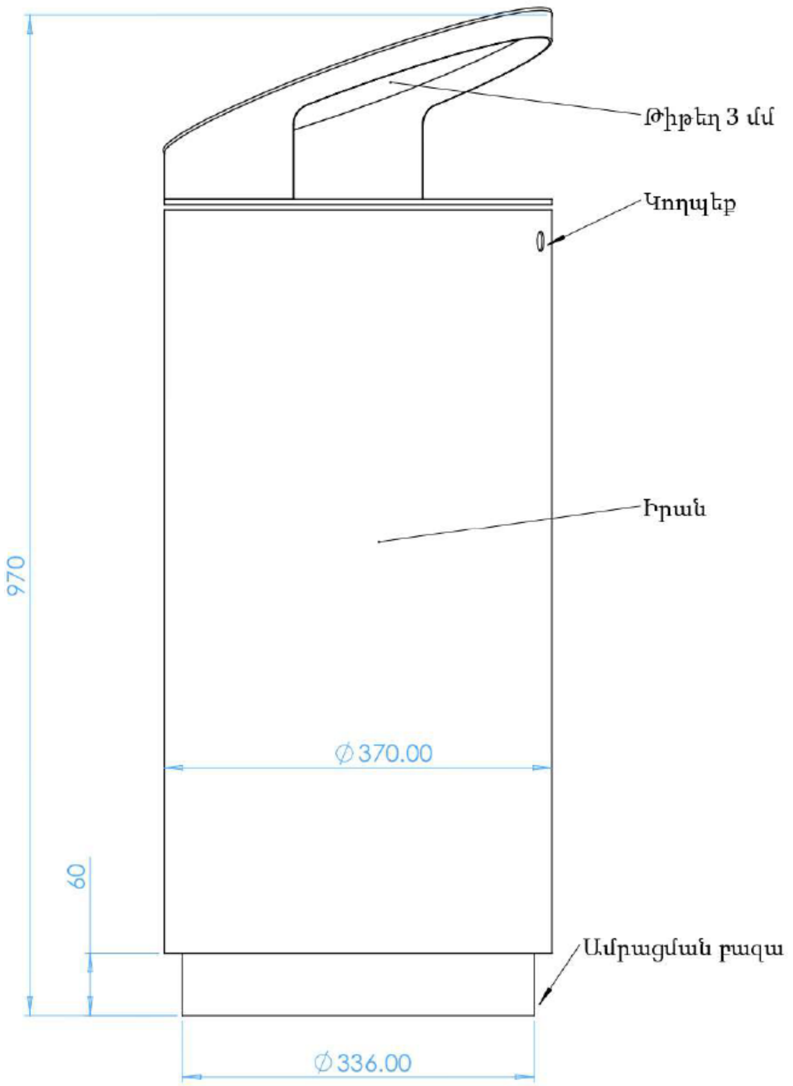

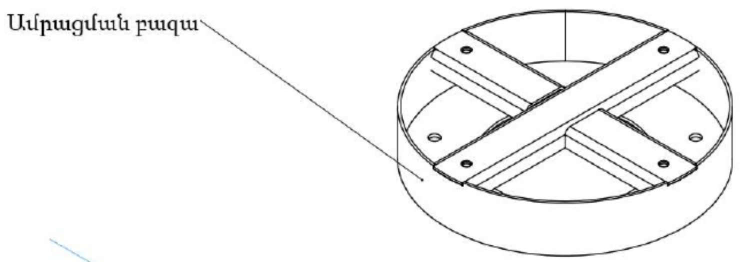

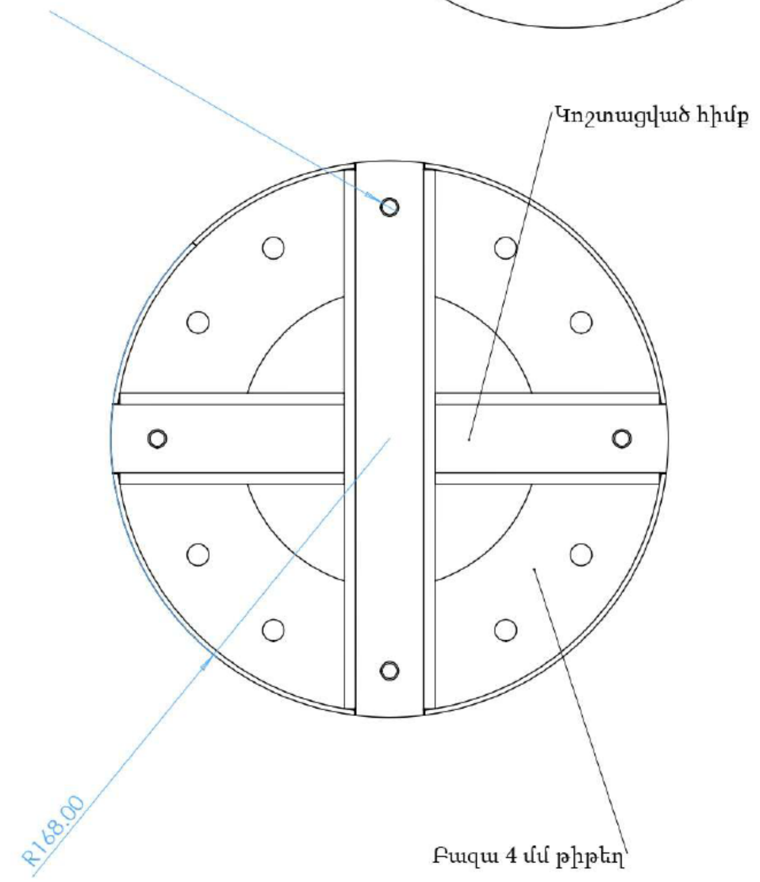

Աղբաման

Նախատեսվում է 5 հատ

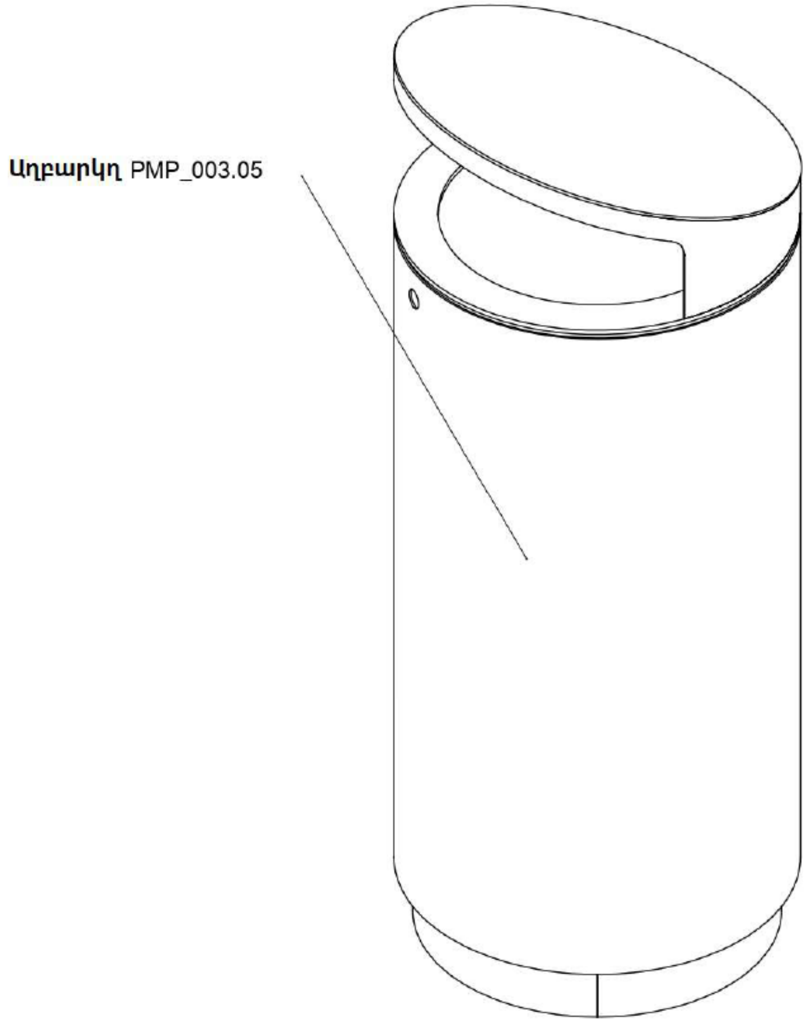

ԾԱՆՈԹԱԳՐՈՒԹՅՈՒՆ

Բոլոր չափերը տրված են միլիմետրերով:
Իրական չափերը և նշումները ճշգրտել տեղում:

ՆԱԽԱԳԾԱՅԻՆ ԸՆԿԵՐՈՒԹՅՈՒՆ՝
Проектирующая компания:

«ԻՆԻՇԸԹԻՎ» ՍՊԸ
ООО «ИНИШИТИВ»

ՀԱՍՑԵ՝ АДРЕС:	Նոր Նորքի 7-րդ զանգված, 34 շենք, 36 բնակարան Нор Норк, 7-й массив, дом 34, квартира 36.
ՔԱՂԱՔ՝ ГОРОД:	ՀՀ, ԵՐԵՎԱՆ РА, ЕРЕВАН
ՓՈՍՏ. ԻՆԴԵՔՍ՝ ПОЧТ. ИНДЕКС	0092
ՀԵՌԱԽՈՍ ТЕЛЕФОН՝	+374094500038
ԷԼ. ՓՈՍՏ՝ ЭЛ. ПОЧТА	initiativearchitects@gmail.com
ԼԻՑԵՆԶԻԱ՝ ЛИЦЕНЗИЯ	ՃԲԴ-Ա-0110

ՆԱԽԱԳԾԻ ԱՆՎԱՆՈՒՄԸ՝
НАЗВАНИЕ ПРОЕКТА:

ՀՀ, Երևան քաղաքի, Կենտրոն վարչական շրջանի Արովյան 28 հասցեում բակային տարածքի վերանորոգման աշխատանքներ

ՆԱԽԱԳԾԻ ՀԱՍՑԵ՝
АДРЕС ПРОЕКТА:

ՀՀ, քաղաք Երևան, Կենտրոն վարչական շրջան, Աբովյան 28

ՊԱՏՎԻՐԱՏՈՒ՝
КЛИЕНТ:

ԵՐԵՎԱՆԻ ՔԱՂԱՔԱՊԵՏԱՐԱՆ
МЭРИЯ ЕРЕВАНА

ՊԱՅՄԱՆԱԳՐԻ ՀԱՄԱՐ՝
НОМЕР ДОГОВОРА:

№ ԵՔ-ՀՄԱԽԱՇՁԲ-25/3

ՆԱԽԱԳԾԱՅԻՆ ՓՈՒԼ ԵՎ ՄԱՍ՝
РАЗДЕЛ:

Աշխատանքային նախագիծ
Ճարտարապետաշինարարական մաս
Рабочий проект
Архитектурно-строительный раздел

ԳԾԱԳՐԻ ԱՆՎԱՆՈՒՄԸ՝
НАЗВАНИЕ ЧЕРТЕЖА:

Բակային կահույքի տվյալներ - աղբաման

ԹԵՐԹ՝ СТРАНИЦА:	ԹԵՐԹԵՐ՝ СТРАНИЦЫ:	ՄԱՍՇՏԱԲ՝ МАСШТАБ:
ՃՇ-21	31	

Սա համակարգչով իրականացված /CAD/ գծագիր է և չպետք է փոփոխվի ձեռքով
Этот чертёж выполнен на компьютере (CAD) и не подлежит ручным изменениям

ՊԱՇՏՈՆԸ՝ ДОЛЖНОСТЬ:	ԱՆՈՒՆ/ԱԶԳԱՆՈՒՆ՝ ИМЯ/ФАМИЛИЯ:	ՍՏՈՐ.՝ ПОДПИСЬ:
ՏՆՕՐԵՆ՝ ДИРЕКТОР:	Վ. Խաչատրյան В. Хачатрян	
ՆԳԺ՝ ГАП:	Ա. Սահակյան А. Саакян	
ՆԱԽԱԳԾՈՂ՝ АРХИТЕКТОР:	Դ. Զալինյան Д. Залинян	
ՆԱԽԱԳԾՈՂ՝ АРХИТЕКТОР:	Ն. Խաչատրյան Н. Хачатрян	
ՆԱԽԱԳԾՈՂ՝ АРХИТЕКТОР:	Ս. Գրիգորյան С. Григорян	
ՍՏՈՒԳԵՑ՝ ПРОВЕРЕНО:	Ա. Սահակյան А. Саакян	

ԲԱԿԱՅԻՆ ԿԱՀՈՒՅՔԻ ՏՎՅԱԼՆԵՐ - ՆՍՏԱՐԱՆ 1

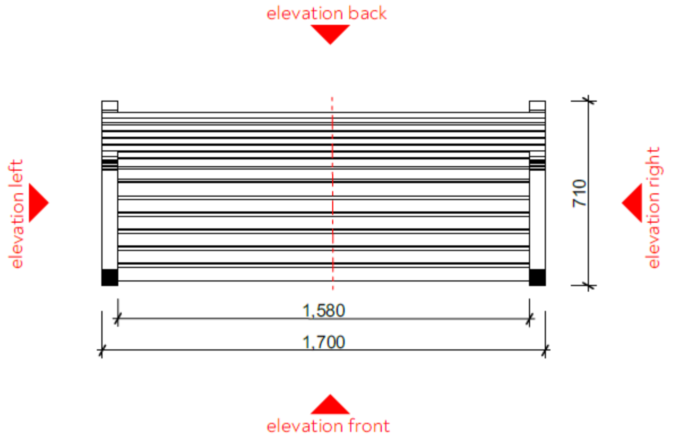

plan view 1:20

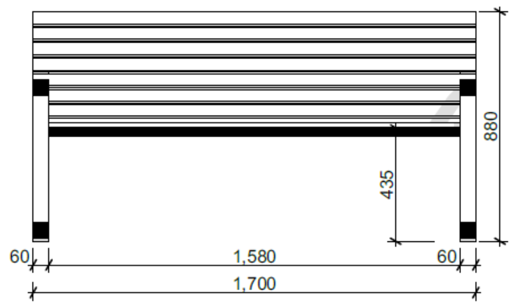

elevation front 1:20

elevation back 1:20

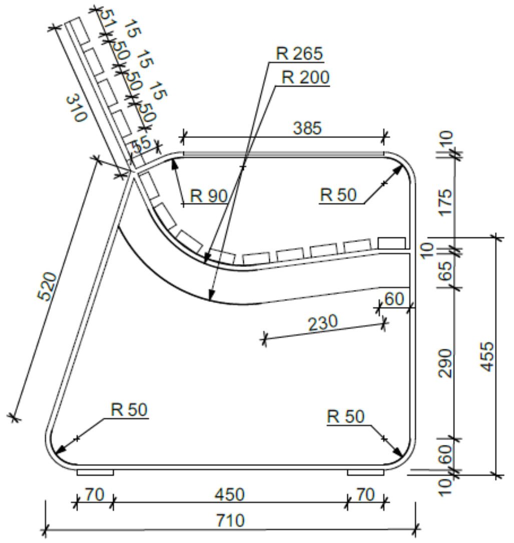

elevation left 1:10

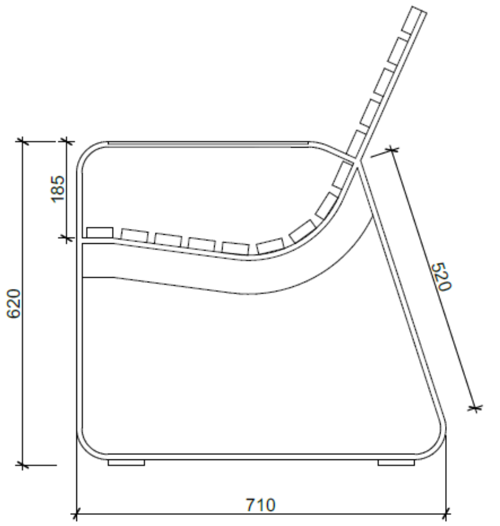

elevation right 1:10

Նստարան 1

Նախատեսվում է 15 հատ

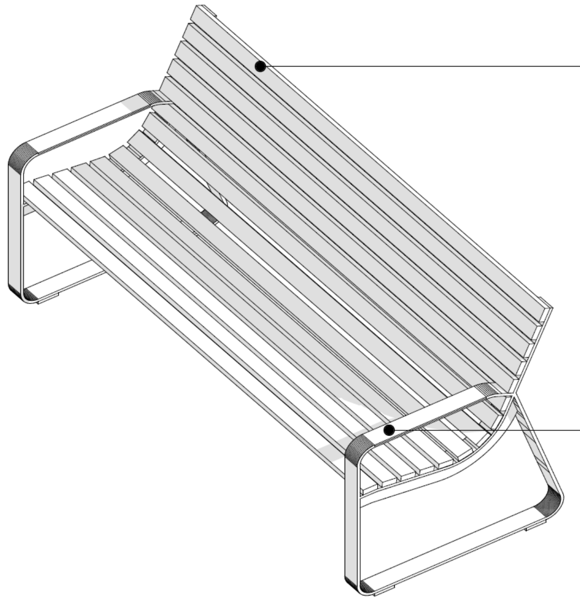

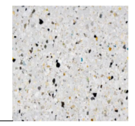

վերամշակված պլաստիկ վահանակներ

պլաստիկ նմանակող փայտ

մետաղական ներկված RAL 7045

ՆԱԽԱԳԾԱՅԻՆ ԸՆԿԵՐՈՒԹՅՈՒՆ՝ Проектирующая компания:	
«ԻՆԻՇԸԹԻՎ» ՍՊԸ ООО «ИНИШИТИВ»	
ՀԱՍՑԵ՝ АДРЕС:	Նոր Նորքի 7-րդ զանգված, 34 շենք, 36 բնակարան Нор Норк, 7-й массив, дом 34, квартира 36.
ՔԱՂԱՔ՝ ГОРОД:	ՀՀ, ԵՐԵՎԱՆ РА, ЕРЕВАН
ՓՈՍՏ. ԻՆԴԵՔՍ՝ ПОЧТ. ИНДЕКС	0092
ՀԵՌԱԽՈՍ ТЕЛЕФОН՝	+374094500038
ԷԼ. ՓՈՍՏ՝ ЭЛ. ПОЧТА	initiativearchitects@gmail.com
ԼԻՑԵՆԶԻԱ՝ ЛИЦЕНЗИЯ	ՃԲԴ-Ա-0110

ՆԱԽԱԳԾԻ ԱՆՎԱՆՈՒՄԸ՝
НАЗВАНИЕ ПРОЕКТА:

ՀՀ, Երևան քաղաքի, Կենտրոն վարչական շրջանի Աբովյան 28 հասցեում բակային տարածքի վերանորոգման աշխատանքներ

ՆԱԽԱԳԾԻ ՀԱՍՑԵ՝
АДРЕС ПРОЕКТА:

ՀՀ, քաղաք Երևան, Կենտրոն վարչական շրջան, Աբովյան 28

ՊԱՏՎԻՐԱՏՈՒ՝
КЛИЕНТ:

ԵՐԵՎԱՆԻ ՔԱՂԱՔԱՊԵՏԱՐԱՆ
МЭРИЯ ЕРЕВАНА

ՊԱՅՄԱՆԱԳՐԻ ՀԱՄԱՐ՝
НОМЕР ДОГОВОРА:

№ ԵՔ-ՀՄԱԽԱՇՁԲ-25/3

ՆԱԽԱԳԾԱՅԻՆ ՓՈՒԼ ԵՎ ՄԱՍ՝
РАЗДЕЛ:

Աշխատանքային նախագիծ
Ճարտարապետաշինարարական մաս
Рабочий проект
Архитектурно-строительный раздел

ԳԾԱԳՐԻ ԱՆՎԱՆՈՒՄԸ՝
НАЗВАНИЕ ЧЕРТЕЖА:

Բակային կահույքի տվյալներ - նստարան 1

ԹԵՐԹ՝ СТРАНИЦА:	ԹԵՐԹԵՐ՝ СТРАНИЦЫ:	ՄԱՍՇՏԱԲ՝ МАСШТАБ:
ՃՇ-22	31	

Սա համակարգչով իրականացված /CAD/ գծագիր է և չպետք է փոփոխվի ձեռքով
Этот чертёж выполнен на компьютере (CAD) и не подлежит ручным изменениям

ՊԱՇՏՈՆԸ՝ ДОЛЖНОСТЬ:	ԱՆՈՒՆ/ԱԶԳԱՆՈՒՆ՝ ИМЯ/ФАМИЛИЯ:	ՍՏՈՐ.՝ ПОДПИСЬ:
ՏՆՕՐԵՆ՝ ДИРЕКТОР:	Վ. Խաչատրյան В. Хачатрян	
ՆԳՃ՝ ГАП:	Ա. Սահակյան А. Саакян	
ՆԱԽԱԳԾՈՂ՝ АРХИТЕКТОР:	Դ. Զալինյան Д. Залинян	
ՆԱԽԱԳԾՈՂ՝ АРХИТЕКТОР:	Ն. Խաչատրյան Н. Хачатрян	
ՆԱԽԱԳԾՈՂ՝ АРХИТЕКТОР:	Ս. Գրիգորյան С. Григорян	
ՍՏՈՒԳԵՑ՝ ПРОВЕРЕНО:	Ա. Սահակյան А. Саакян	

ԾԱՆՈԹԱԳՐՈՒԹՅՈՒՆ

Բոլոր չափերը տրված են միլիմետրերով:
Իրական չափերը և նշումները ճշգրտել տեղում:

ԽԱՂԱՍԱՐՔԵՐԻ ՏՎՅԱԼՆԵՐ

1			4 4300x2180x4020	101.04.00-01
2	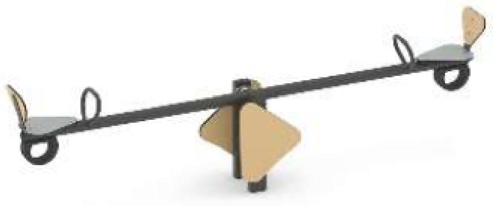		2502x258x721	108.71.00-02
3			2825x1466x2068	108.58.00-02

ԾԱՆՈԹԱԳՐՈՒԹՅՈՒՆ

Բոլոր չափերը տրված են միլիմետրերով:
Իրական չափերը և նշումները ճշգրտել տեղում:

Բարեկարգման աշխատանքների շրջանակում պարտադիր է իրականացնել նախագծով նախատեսված խաղասարքերի և մարզասարքերի տեղադրումը՝ համաձայն նախագծային լուծումների և նշված տեխնիկական ցուցանիշների:

Այլ արտադրողների կողմից առաջարկվող խաղասարքերի և մարզասարքերի կիրառումը թույլատրվում է բացառապես այն դեպքում, եթե դրանք լիովին համապատասխանում են նախագծով նախատեսվածներին՝ հետևյալ չափանիշներով՝

դիզայնի համապատասխանություն,

որակի և նյութերի համարժեքություն,

ֆունկցիոնալ և շահագործման ցուցանիշների լիարժեք համապատասխանություն:

Խաղասարքերը և մարզասարքերը պարտադիր պետք է լինեն լիցենզավորված արտադրանք, ունենան արտադրողի կողմից տրամադրված երաշխիք և ապահովված լինեն համապատասխան սպասարկմամբ:

Խաղասարքերի և մարզասարքերի տեղադրումը պետք է իրականացվի՝ խիստ պահպանելով արտադրողի կողմից սահմանված նորմատիվ պահանջները, տեղադրման տեխնոլոգիան և կոնստրուկտիվ լուծումները:

Խաղասարքերի և մարզասարքերի վերջնական ընտրությունը ենթակա է պարտադիր համաձայնեցման պատվիրատուի հետ:

Նշված պահանջներին չհամապատասխանող լուծումները ենթակա են մերժման:

ՆԱԽԱԳԾԱՅԻՆ ԸՆԿԵՐՈՒԹՅՈՒՆ՝
Проектирующая компания:

«ԻՆԻՇԸԹԻՎ» ՍՊԸ
ООО «ИНИШИТИВ»

ՀԱՍՑԵ՝ АДРЕС:	Նոր Նորքի 7-րդ զանգված, 34 շենք, 36 բնակարան Нор Норк, 7-й массив, дом 34, квартира 36.
ՔԱՂԱՔ՝ ГОРОД:	ՀՀ, ԵՐԵՎԱՆ РА, ЕРЕВАН
ՓՈՍՏ. ԻՆԴԵՔՍ՝ ПОЧТ. ИНДЕКС	0092
ՀԵՌԱԽՈՍ ТЕЛЕФОН՝	+374094500038
ԷԼ. ՓՈՍՏ՝ ЭЛ. ПОЧТА	initiativearchitects@gmail.com
ԼԻՑԵՆԶԻԱ՝ ЛИЦЕНЗИЯ	ՃԲԴ-Ա-0110

ՆԱԽԱԳԾԻ ԱՆՎԱՆՈՒՄԸ՝
НАЗВАНИЕ ПРОЕКТА:

ՀՀ, Երևան քաղաքի, Կենտրոն վարչական շրջանի Աբովյան 28 հասցեում բակային տարածքի վերանորոգման աշխատանքներ

ՆԱԽԱԳԾԻ ՀԱՍՑԵ՝
АДРЕС ПРОЕКТА:

ՀՀ, քաղաք Երևան, Կենտրոն վարչական շրջան, Աբովյան 28

ՊԱՏՎԻՐԱՏՈՒ՝
КЛИЕНТ:

ԵՐԵՎԱՆԻ ՔԱՂԱՔԱՊԵՏԱՐԱՆ
МЭРИЯ ЕРЕВАНА

ՊԱՅՄԱՆԱԳՐԻ ՀԱՄԱՐ՝
НОМЕР ДОГОВОРА:

№ ԵՔ-ՀՄԱԽԱՇՁԲ-25/3

ՆԱԽԱԳԾԱՅԻՆ ՓՈՒԼ ԵՎ ՄԱՍ՝
РАЗДЕЛ:

Աշխատանքային նախագիծ
Ճարտարապետաշինարարական մաս
Рабочий проект
Архитектурно-строительный раздел

ԳԾԱԳՐԻ ԱՆՎԱՆՈՒՄԸ՝
НАЗВАНИЕ ЧЕРТЕЖА:

Խաղասարքերի տվյալներ

ԹԵՐԹ՝ СТРАНИЦА:	ԹԵՐԹԵՐ՝ СТРАНИЦЫ:	ՄԱՍՇՏԱԲ՝ МАСШТАБ:
ՃՇ-23	31	

Սա համակարգչով իրականացված /CAD/ գծագիր է և չպետք է փոփոխվի ձեռքով
Этот чертёж выполнен на компьютере (CAD) и не подлежит ручным изменениям

ՊԱՇՏՈՆԸ՝ ДОЛЖНОСТЬ:	ԱՆՈՒՆ/ԱԶԳԱՆՈՒՆ՝ ИМЯ/ФАМИЛИЯ:	ՍՏՈՐ.՝ ПОДПИСЬ:
ՏՆՕՐԵՆ՝ ДИРЕКТОР:	Վ. Խաչատրյան В. Хачатрян	
ՆԳԾ՝ ГАП:	Ա. Սահակյան А. Саакян	
ՆԱԽԱԳԾՈՂ՝ АРХИТЕКТОР:	Դ. Զալինյան Д. Залинян	
ՆԱԽԱԳԾՈՂ՝ АРХИТЕКТОР:	Ն. Խաչատրյան Н. Хачатрян	
ՆԱԽԱԳԾՈՂ՝ АРХИТЕКТОР:	Ս. Գրիգորյան С. Григорян	
ՍՏՈՒԳԵՑ՝ ПРОВЕРЕНО:	Ա. Սահակյան А. Саакян	

ՄԱՐԶԱՍԱՐՔԵՐԻ ՏՎՅԱԼՆԵՐ

1

Կոդ՝ 501.35.01

* Մարզասարքերը արտադրող ընկերությունը կամ ընկերության կողմից արտադրվող վորքաութ մարզասարքերը պետք է հավատարմագրված լինեն Հայաստանի Սթրիթ վորքաութ ֆեդերացիայի և / կամ միջազգային «**World Street Workout and Calisthenics Federation**» -ի կողմից:
Ֆեդերացիան հավատարմագր&ուը իրականացվում է կատարելով հսկողություն մինչ մարզասարքերի պատրաստումը, պատրաստման փուլում և մարզահրապարակի կառուցման ավարտին:

Հաստ ձողերը՝
տրամագիծը ⌀ 108մմ,
պատի հաստ&ոյունը 2.5մմ.
Բարակ ձողերը՝
տրամագիծը ⌀ 33.5 մմ,
պատի հաստությունը 2.5-3մմ.
108մմ և 33.5մմ ձողերն իրար պետք է միանան հատուկ ալյումինե ամրաններով, զոդումով միացումներ չի թույլատրվում,
Բոլոր ձողերը պետք է լինեն փոշեներկված ցինկ պարունակող նախաշերտով (грунт),
108մմ ձողերը պետք է վերևից փակված լինեն առնվազն 2.5մմ պատի հաստությամբ կիսագունդ տեսքով երկաթյա կափարիչով, որը պետք է ամբողջությամբ զոդվի և լծորդվի 108մմ ձողին,
Փայտյա դետալները պետք է մշակված լինեն ջրակայուն նյութերով,
Մարզասարքերը պետք է առնվազն 1.5 մետր հեռավորություն ունենան եզրաքարերից և/կամ ռեզինե ծածկույթի եզրից:

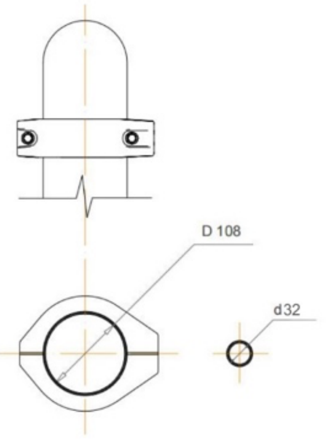

ԾԱՆՈԹԱԳՐՈՒԹՅՈՒՆ

Բոլոր չափերը տրված են միլիմետրերով:
Իրական չափերը և նշումները ճշգրտել տեղում:

Բարեկարգման աշխատանքների շրջանակում պարտադիր է իրականացնել նախագծով նախատեսված խաղասարքերի և մարզասարքերի տեղադրումը՝ համաձայն նախագծային լուծումների և նշված տեխնիկական ցուցանիշների:

Այլ արտադրողների կողմից առաջարկվող խաղասարքերի և մարզասարքերի կիրառումը թույլատրվում է բացառապես այն դեպքում, եթե դրանք լիովին համապատասխանում են նախագծով նախատեսվածներին՝ հետևյալ չափանիշներով՝

դիզայնի համապատասխանություն,
որակի և նյութերի համարժեքություն,
ֆունկցիոնալ և շահագործման ցուցանիշների լիարժեք համապատասխանություն:

Խաղասարքերը և մարզասարքերը պարտադիր պետք է լինեն լիցենզավորված արտադրանք, ունենան արտադրողի կողմից տրամադրված երաշխիք և ապահովված լինեն համապատասխան սպասարկմամբ:

Խաղասարքերի և մարզասարքերի տեղադրումը պետք է իրականացվի՝ խիստ պահպանելով արտադրողի կողմից սահմանված նորմատիվ պահանջները, տեղադրման տեխնոլոգիան և կոնստրուկտիվ լուծումները:

Խաղասարքերի և մարզասարքերի վերջնական ընտրությունը ենթակա է պարտադիր համաձայնեցման պատվիրատուի հետ:

Նշված պահանջներին չհամապատասխանող լուծումները ենթակա են մերժման:

ՆԱԽԱԳԾԱՅԻՆ ԸՆԿԵՐՈՒԹՅՈՒՆ՝
Проектирующая компания:
«ԻՆԻՇԸԹԻՎ» ՍՊԸ
ООО «ИНИШИТИВ»

ՀԱՍՑԵ՝ АДРЕС:	Նոր Նորքի 7-րդ զանգված, 34 շենք, 36 բնակարան Нор Норк, 7-й массив, дом 34, квартира 36.
ՔԱՂԱՔ՝ ГОРОД:	ՀՀ, ԵՐԵՎԱՆ РА, ЕРЕВАН
ՓՈՍՏ. ԻՆԴԵՔՍ՝ ПОЧТ. ИНДЕКС	0092
ՀԵՌԱԽՈՍ ТЕЛЕФОН՝	+374094500038
ԷԼ. ՓՈՍՏ՝ ЭЛ. ПОЧТА	initiativearchitects@gmail.com
ԼԻՑԵՆԶԻԱ՝ ЛИЦЕНЗИЯ	ՃԲԴ-Ա-0110

ՆԱԽԱԳԾԻ ԱՆՎԱՆՈՒՄԸ՝
НАЗВАНИЕ ПРОЕКТА:

ՀՀ, Երևան քաղաքի, Կենտրոն վարչական շրջանի Աբովյան 28 հասցեում բակային տարածքի վերանորոգման աշխատանքներ

ՆԱԽԱԳԾԻ ՀԱՍՑԵ՝
АДРЕС ПРОЕКТА:

ՀՀ, քաղաք Երևան, Կենտրոն վարչական շրջան, Աբովյան 28

ՊԱՏՎԻՐԱՏՈՒ՝
КЛИЕНТ:

ԵՐԵՎԱՆԻ ՔԱՂԱՔԱՊԵՏԱՐԱՆ
МЭРИЯ ЕРЕВАНА

ՊԱՅՄԱՆԱԳՐԻ ՀԱՄԱՐ՝
НОМЕР ДОГОВОРА:

№ ԵՔ-ՀՄԱԽԱՇՁԲ-25/3

ՆԱԽԱԳԾԱՅԻՆ ՓՈՒԼ ԵՎ ՄԱՍ՝
РАЗДЕЛ:

Աշխատանքային նախագիծ
Ճարտարապետաշինարարական մաս
Рабочий проект
Архитектурно-строительный раздел

ԳԾԱԳՐԻ ԱՆՎԱՆՈՒՄԸ՝
НАЗВАНИЕ ЧЕРТЕЖА:

Մարզասարքերի տվյալներ

ԹԵՐԹ՝ СТРАНИЦА:	ԹԵՐԹԵՐ՝ СТРАНИЦЫ:	ՄԱՍՇՏԱԲ՝ МАСШТАБ:
ՃՇ-24	31	

Սա համակարգչով իրականացված /CAD/ գծագիր է և չպետք է փոփոխվի ձեռքով
Этот чертёж выполнен на компьютере (CAD) и не подлежит ручным изменениям

ՊԱՇՏՈՆԸ՝ ДОЛЖНОСТЬ:	ԱՆՈՒՆ/ԱԶԳԱՆՈՒՆ՝ ИМЯ/ФАМИЛИЯ:	ՍՏՈՐ.՝ ПОДПИСЬ:
ՏՆՕՐԵՆ՝ ДИРЕКТОР:	Վ. Խաչատրյան В. Хачатрян	[signature]
ՆԳՃ՝ ГАП:	Ա. Սահակյան А. Саакян	[signature]
ՆԱԽԱԳԾՈՂ՝ АРХИТЕКТОР:	Դ. Զալինյան Д. Залинян	[signature]
ՆԱԽԱԳԾՈՂ՝ АРХИТЕКТОР:	Ն. Խաչատրյան Н. Хачатрян	[signature]
ՆԱԽԱԳԾՈՂ՝ АРХИТЕКТОР:	Ս. Գրիգորյան С. Григорян	[signature]
ՍՏՈՒԳԵՑ՝ ПРОВЕРЕНО:	Ա. Սահակյան А. Саакян	[signature]

ՄԱՐԶԱՍԱՐՔԵՐԻ ՕԳՏԱԳՈՐԾՄԱՆ ՎԱՀԱՆԱԿԻ ԻՐԱԿԱՆԱՑՈՒՄ

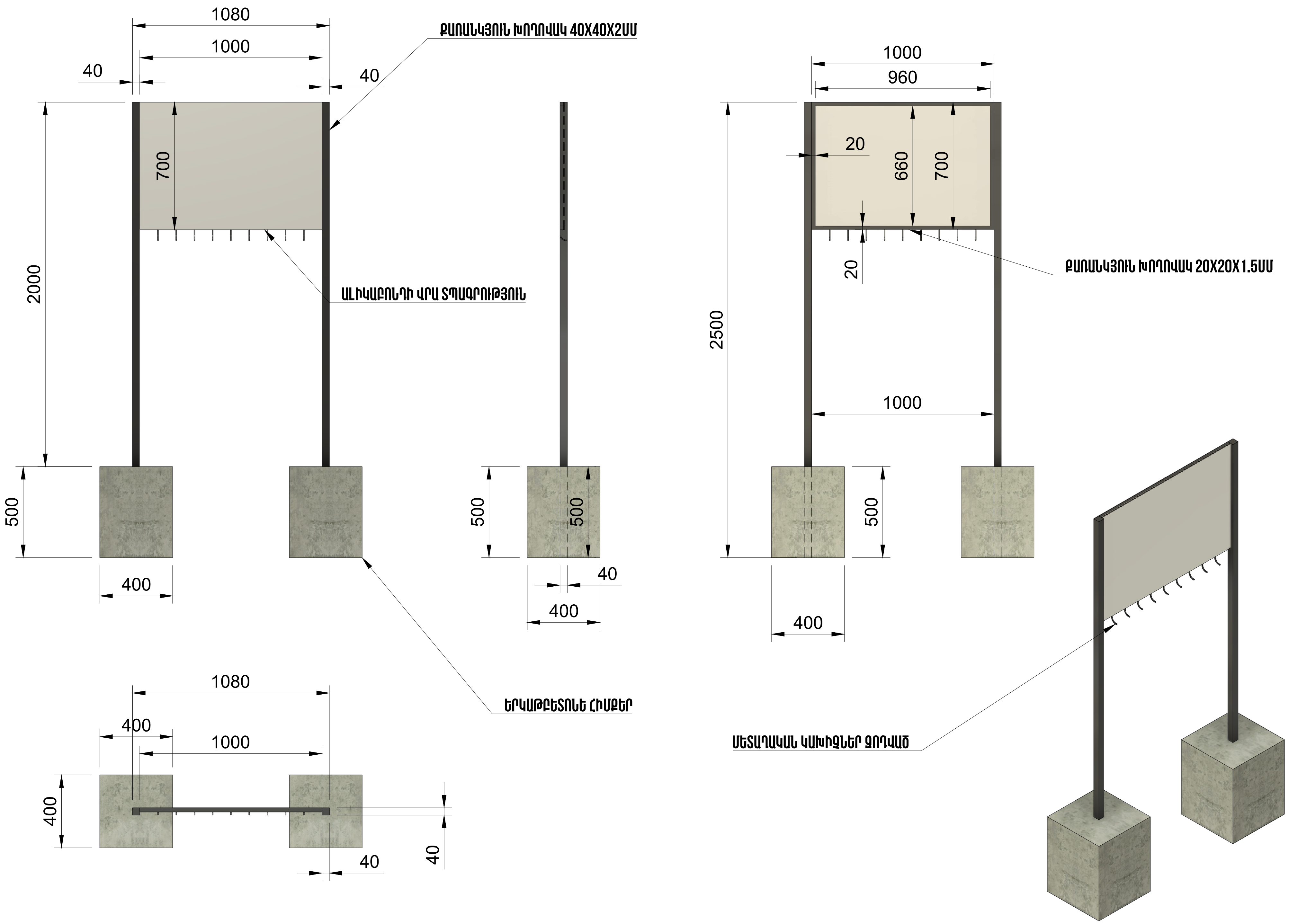

ԾԱՆՈԹԱԳՐՈՒԹՅՈՒՆ

Բոլոր չափերը տրված են միլիմետրերով:
Իրական չափերը և նշումները ճշգրտել տեղում:

ՆԱԽԱԳԾԱՅԻՆ ԸՆԿԵՐՈՒԹՅՈՒՆ՝
Проектирующая компания:

«ԻՆԻՇԸԹԻՎ» ՍՊԸ
ООО «ИНИШИТИВ»

ՀԱՍՑԵ՝ АДРЕС:	Նոր Նորքի 7-րդ զանգված, 34 շենք, 36 բնակարան Нор Норк, 7-й массив, дом 34, квартира 36.
ՔԱՂԱՔ՝ ГОРОД:	ՀՀ, ԵՐԵՎԱՆ РА, ЕРЕВАН
ՓՈՍՏ. ԻՆԴԵՔՍ՝ ПОЧТ. ИНДЕКС	0092
ՀԵՌԱԽՈՍ ТЕЛЕФОН՝	+374094500038
ԷԼ. ՓՈՍՏ՝ ЭЛ. ПОЧТА	initiativearchitects@gmail.com
ԼԻՑԵՆԶԻԱ՝ ЛИЦЕНЗИЯ	ՃԲԴ-Ա-0110

ՆԱԽԱԳԾԻ ԱՆՎԱՆՈՒՄԸ՝
НАЗВАНИЕ ПРОЕКТА:

ՀՀ, Երևան քաղաքի, Կենտրոն վարչական շրջանի Աբովյան 28 հասցեում բակային տարածքի վերանորոգման աշխատանքներ

ՆԱԽԱԳԾԻ ՀԱՍՑԵ՝
АДРЕС ПРОЕКТА:

ՀՀ, քաղաք Երևան, Կենտրոն վարչական շրջան, Աբովյան 28

ՊԱՏՎԻՐԱՏՈՒ՝
КЛИЕНТ:

ԵՐԵՎԱՆԻ ՔԱՂԱՔԱՊԵՏԱՐԱՆ
МЭРИЯ ЕРЕВАНА

ՊԱՅՄԱՆԱԳՐԻ ՀԱՄԱՐ՝
НОМЕР ДОГОВОРА:

№ ԵՔ-ՀՄԱԽԱՇՁԲ-25/3

ՆԱԽԱԳԾԱՅԻՆ ՓՈՒԼ ԵՎ ՄԱՍ՝
РАЗДЕЛ:

Աշխատանքային նախագիծ
Ճարտարապետաշինարարական մաս
Рабочий проект
Архитектурно-строительный раздел

ԳԾԱԳՐԻ ԱՆՎԱՆՈՒՄԸ՝
НАЗВАНИЕ ЧЕРТЕЖА:

Մարզասարքերի օգտագործման վահանակի իրականացում

ԹԵՐԹ՝ СТРАНИЦА:	ԹԵՐԹԵՐ՝ СТРАНИЦЫ:	ՄԱՍՇՏԱԲ՝ МАСШТАБ:
ՃՇ-25	31	1:1.33

Սա համակարգչով իրականացված /CAD/ գծագիր է և չպետք է փոփոխվի ձեռքով
Этот чертёж выполнен на компьютере (CAD) и не подлежит ручным изменениям

ՊԱՇՏՈՆԸ՝ ДОЛЖНОСТЬ:	ԱՆՈՒՆ/ԱԶԳԱՆՈՒՆ՝ ИМЯ/ФАМИЛИЯ:	ՍՏՈՐ.՝ ПОДПИСЬ:
ՏՆՕՐԵՆ՝ ДИРЕКТОР:	Վ. Խաչատրյան В. Хачатрян	
ՆԳՃ՝ ГАП:	Ա. Սահակյան А. Саакян	
ՆԱԽԱԳԾՈՂ՝ АРХИТЕКТОР:	Դ. Զալինյան Д. Залинян	
ՆԱԽԱԳԾՈՂ՝ АРХИТЕКТОР:	Ն. Խաչատրյան Н. Хачатрян	
ՆԱԽԱԳԾՈՂ՝ АРХИТЕКТОР:	Ս. Գրիգորյան С. Григорян	
ՍՏՈՒԳԵՑ՝ ПРОВЕРЕНО:	Ա. Սահակյան А. Саакян	

Վոլեյբոլի դաշտի կառուցման մասնագիր

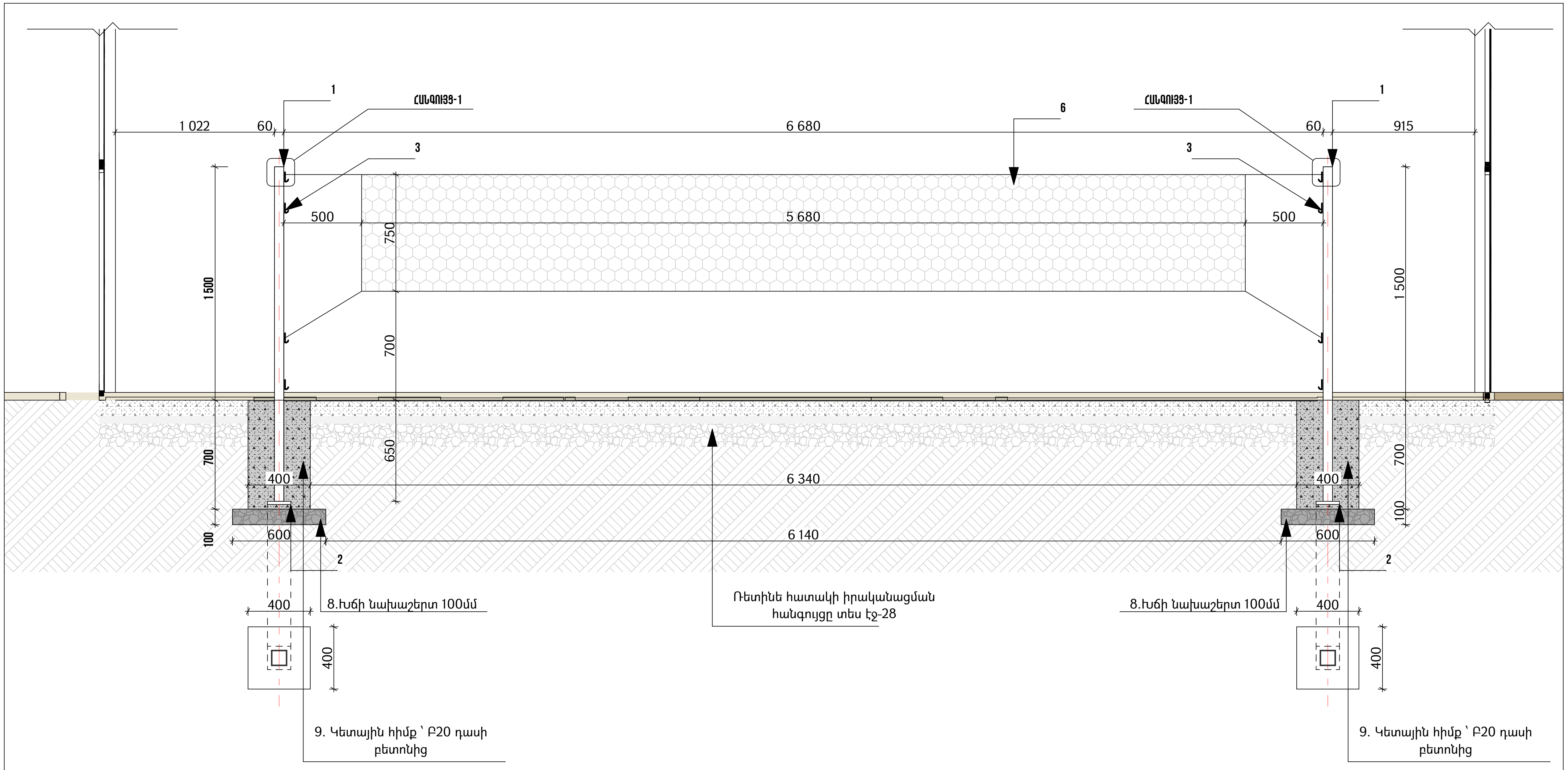

N/N	Էլեմենտի անվանումը	1 գմ-ի քաշը. /կգ/	Քանակը /հատ/	Երկարութ.ը /մմ/	Ընդամ. երկար. /մ/	Քաշը. /կգ/
	Թենիսի կառուցման մասնագիր		1			
1.	Քառ. խողովակ՝ 100x100x3	9.08	2	2.150	4.300	39,04
2.	Թիթեղ 200x200x5	1,56	2	——	——	3,12
3.	Ամրալար A-I, D=8մմ, L=75մմ	0.61	8	0.075	0.60	0,366
4.	Պլաստմասե պաշտպանիչ խցան		2			
5.	Պողպատե մասերի ներկում 2 անգամ		0,2 մ^2			
6.	Թենիսի ցանց		4,3 մ^2			
7.	Հողի քանդում ձեռքով՝ կետային հիմքի համար՝ - 0,22 մ^3					
8.	Խճի նախաշերտի կառուցում կետային հիմքերի տակ՝ - 0,072 մ^3					
9.	Կետային հիմքերի կառուցում՝ B20 դասի բետոնից՝ h =0,70 մ, b=0.40՝ - 0,22մ^3					
10.	Ավելորդ գրունտի տեղափոխում 15կմ՝ - 0,22 մ^3					
11.	Խաղադաշտի ցանցի իրականացում ՝ - 186,2 մ^2					

Հանգույց 1

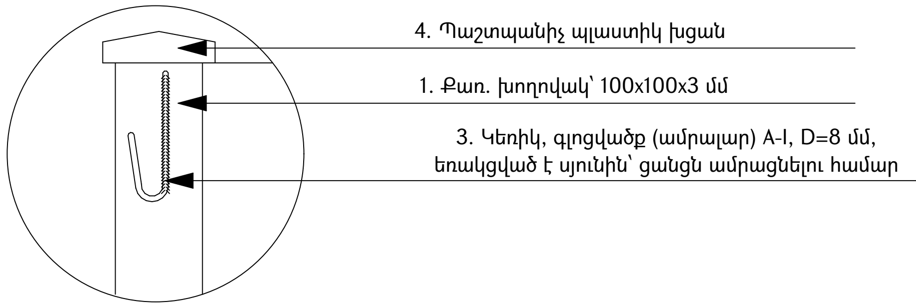

ՆԱԽԱԳԾԱՅԻՆ ԸՆԿԵՐՈՒԹՅՈՒՆ՝
Проектирующая компания:

«ԻՆԻՇԸԹԻՎ» ՍՊԸ
ООО «ИНИШИТИВ»

ՀԱՍՑԵ՝ АДРЕС:	Նոր Նորքի 7-րդ զանգված, 34 շենք, 36 բնակարան Нор Норк, 7-й массив, дом 34, квартира 36.
ՔԱՂԱՔ՝ ГОРОД:	ՀՀ, ԵՐԵՎԱՆ РА, ЕРЕВАН
ՓՈՍՏ. ԻՆԴԵՔՍ՝ ПОЧТ. ИНДЕКС	0092
ՀԵՌԱԽՈՍ ТЕЛЕФОН՝	+374094500038
ԷԼ. ՓՈՍՏ՝ ЭЛ. ПОЧТА	initiativearchitects@gmail.com
ԼԻՑԵՆԶԻԱ՝ ЛИЦЕНЗИЯ	ՃԲԴ-Ա-0110

ՆԱԽԱԳԾԻ ԱՆՎԱՆՈՒՄԸ՝
НАЗВАНИЕ ПРОЕКТА:

ՀՀ, Երևան քաղաքի, Կենտրոն վարչական շրջանի Աբովյան 28 հասցեում բակային տարածքի վերանորոգման աշխատանքներ

ՆԱԽԱԳԾԻ ՀԱՍՑԵ՝
АДРЕС ПРОЕКТА:

ՀՀ, քաղաք Երևան, Կենտրոն վարչական շրջան, Աբովյան 28

ՊԱՏՎԻՐԱՏՈՒ՝
КЛИЕНТ:

ԵՐԵՎԱՆԻ ՔԱՂԱՔԱՊԵՏԱՐԱՆ
МЭРИЯ ЕРЕВАНА

ՊԱՅՄԱՆԱԳՐԻ ՀԱՄԱՐ՝
НОМЕР ДОГОВОРА:

№ ԵՔ-ՀՄԱԽԱՃՁԲ-25/3

ՆԱԽԱԳԾԱՅԻՆ ՓՈՒԼ ԵՎ ՄԱՍ՝
РАЗДЕЛ:

Աշխատանքային նախագիծ
Ճարտարապետաշինարարական մաս
Рабочий проект
Архитектурно-строительный раздел

ԳԾԱԳՐԻ ԱՆՎԱՆՈՒՄԸ՝
НАЗВАНИЕ ЧЕРТЕЖА:

Վոլեյբոլի դաշտի կառուցման մասնագիր

ԹԵՐԹ՝ СТРАНИЦА:	ԹԵՐԹԵՐ՝ СТРАНИЦЫ:	ՄԱՍՇՏԱԲ՝ МАСШТАБ:
ՃՇ-26	31	1:30

Սա համակարգչով իրականացված /CAD/ գծագիր է և չպետք է փոփոխվի ձեռքով
Этот чертёж выполнен на компьютере (CAD) и не подлежит ручным изменениям

ՊԱՇՏՈՆԸ՝ ДОЛЖНОСТЬ:	ԱՆՈՒՆ/ԱԶԳԱՆՈՒՆ՝ ИМЯ/ФАМИЛИЯ:	ՍՏՈՐ.՝ ПОДПИСЬ:
ՏՆՕՐԵՆ՝ ДИРЕКТОР:	Վ. Խաչատրյան В. Хачатрян	
ՆԳՃ՝ ГАП:	Ա. Սահակյան А. Саакян	
ՆԱԽԱԳԾՈՂ՝ АРХИТЕКТОР:	Դ. Զալինյան Д. Залинян	
ՆԱԽԱԳԾՈՂ՝ АРХИТЕКТОР:	Ն. Խաչատրյան Н. Хачатрян	
ՆԱԽԱԳԾՈՂ՝ АРХИТЕКТОР:	Ս. Գրիգորյան С. Григорян	
ՍՏՈՒԳԵՑ՝ ПРОВЕРЕНО:	Ա. Սահակյան А. Саакян	

ՏԱՂԱՎԱՐԻ ՄԱՍՆԱԳԻՐ

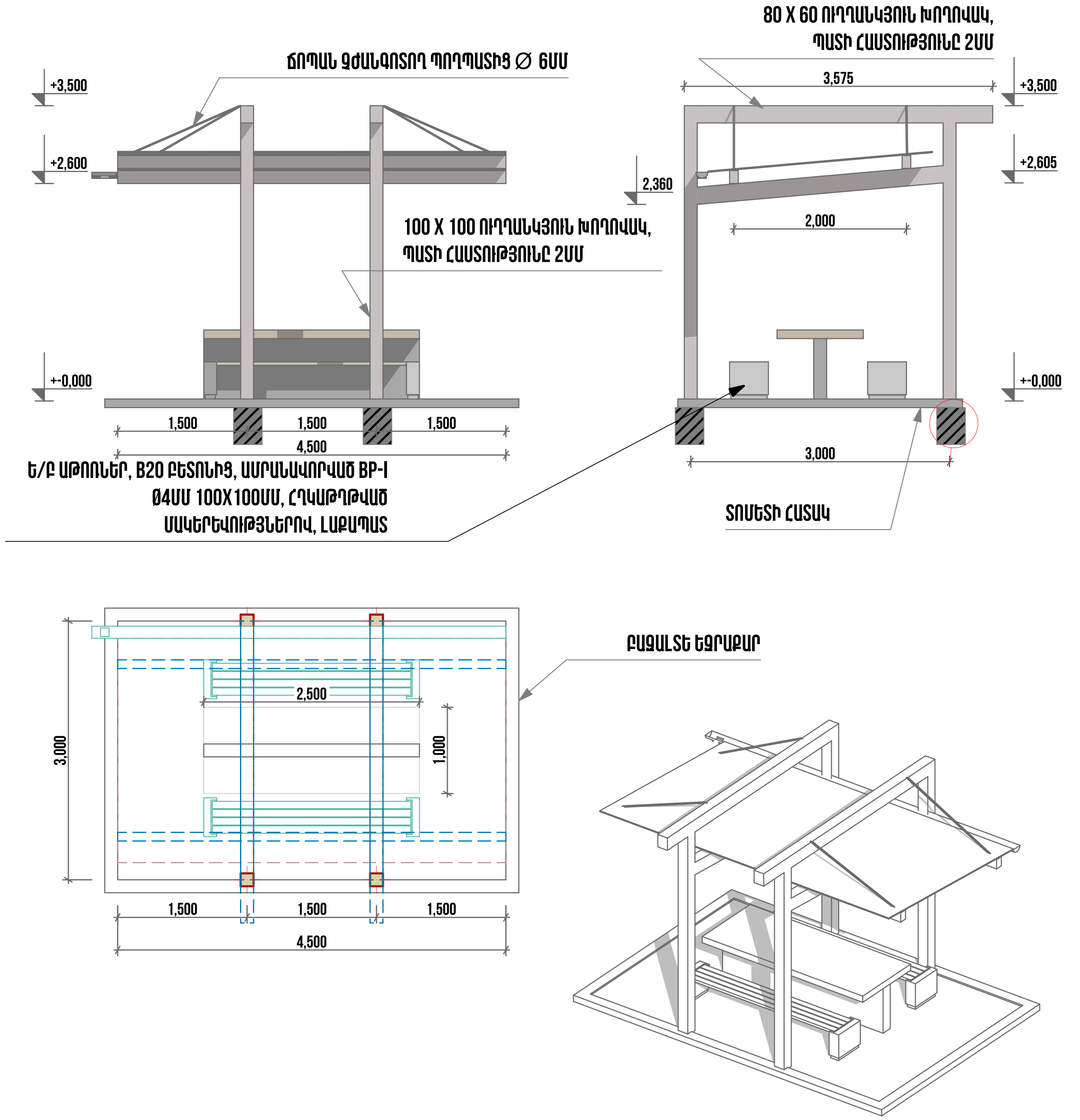

ԾԱՆՈԹԱԳՐՈՒԹՅՈՒՆ

Բոլոր չափերը տրված են միլիմետրերով:
Իրական չափերը և նշումները ճշգրտել տեղում:

ՆԱԽԱԳԾԱՅԻՆ ԸՆԿԵՐՈՒԹՅՈՒՆ՝
Проектирующая компания:

«ԻՆԻՇԸԹԻՎ» ՍՊԸ
ООО «ИНИШИТИВ»

ՀԱՍՑԵ՝ АДРЕС:	Նոր Նորքի 7-րդ զանգված, 34 շենք, 36 բնակարան Нор Норк, 7-й массив, дом 34, квартира 36.
ՔԱՂԱՔ՝ ГОРОД:	ՀՀ, ԵՐԵՎԱՆ РА, ЕРЕВАН
ՓՈՍՏ. ԻՆԴԵՔՍ՝ ПОЧТ. ИНДЕКС	0092
ՀԵՌԱԽՈՍ ТЕЛЕФОН՝	+374094500038
ԷԼ. ՓՈՍՏ՝ ЭЛ. ПОЧТА	initiativearchitects@gmail.com
ԼԻՑԵՆԶԻԱ՝ ЛИЦЕНЗИЯ	ՃԲԴ-Ա-0110

ՆԱԽԱԳԾԻ ԱՆՎԱՆՈՒՄԸ՝
НАЗВАНИЕ ПРОЕКТА:

ՀՀ, Երևան քաղաքի, Կենտրոն վարչական շրջանի Արովյան 28 հասցեում բակային տարածքի վերանորոգման աշխատանքներ

ՆԱԽԱԳԾԻ ՀԱՍՑԵ՝
АДРЕС ПРОЕКТА:

ՀՀ, քաղաք Երևան, Կենտրոն վարչական շրջան, Աբովյան 28

ՊԱՏՎԻՐԱՏՈՒ՝
КЛИЕНТ:

ԵՐԵՎԱՆԻ ՔԱՂԱՔԱՊԵՏԱՐԱՆ
МЭРИЯ ЕРЕВАНА

ՊԱՅՄԱՆԱԳՐԻ ՀԱՄԱՐ՝
НОМЕР ДОГОВОРА:

№ ԵՔ-ՀՄԽԱՇՁԲ-25/3

ՆԱԽԱԳԾԱՅԻՆ ՓՈՒԼ ԵՎ ՄԱՍ՝
РАЗДЕЛ:

Աշխատանքային նախագիծ
Ճարտարապետաշինարարական մաս
Рабочий проект
Архитектурно-строительный раздел

ԳԾԱԳՐԻ ԱՆՎԱՆՈՒՄԸ՝
НАЗВАНИЕ ЧЕРТЕЖА:

Տաղավարի մասնագիր

ԹԵՐԹ՝ СТРАНИЦА:	ԹԵՐԹԵՐ՝ СТРАНИЦЫ:	ՄԱՍՇՏԱԲ՝ МАСШТАБ:
ՃՇ-27	31	1:1

Սա համակարգչով իրականացված /CAD/ գծագիր է և չպետք է փոփոխվի ձեռքով
Этот чертёж выполнен на компьютере (CAD) и не подлежит ручным изменениям

ՊԱՇՏՈՆԸ՝ ДОЛЖНОСТЬ:	ԱՆՈՒՆ/ԱԶԳԱՆՈՒՆ՝ ИМЯ/ФАМИЛИЯ:	ՍՏՈՐ.՝ ПОДПИСЬ:
ՏՆՕՐԵՆ՝ ДИРЕКТОР:	Վ. Խաչատրյան В. Хачатрян	
ՆԳԾ՝ ГАП:	Ա. Սահակյան А. Саакян	
ՆԱԽԱԳԾՈՂ՝ АРХИТЕКТОР:	Դ. Զալինյան Д. Залинян	
ՆԱԽԱԳԾՈՂ՝ АРХИТЕКТОР:	Ն. Խաչատրյան Н. Хачатрян	
ՆԱԽԱԳԾՈՂ՝ АРХИТЕКТОР:	Ս. Գրիգորյան С. Григорян	
ՍՏՈՒԳԵՑ՝ ПРОВЕРЕНО:	Ա. Սահակյան А. Саакян	

Ռետինե հատակի իրականացման հանգույց - 2 , Մ 1:10
Լուսավորության տեխնիկական բնութագիր

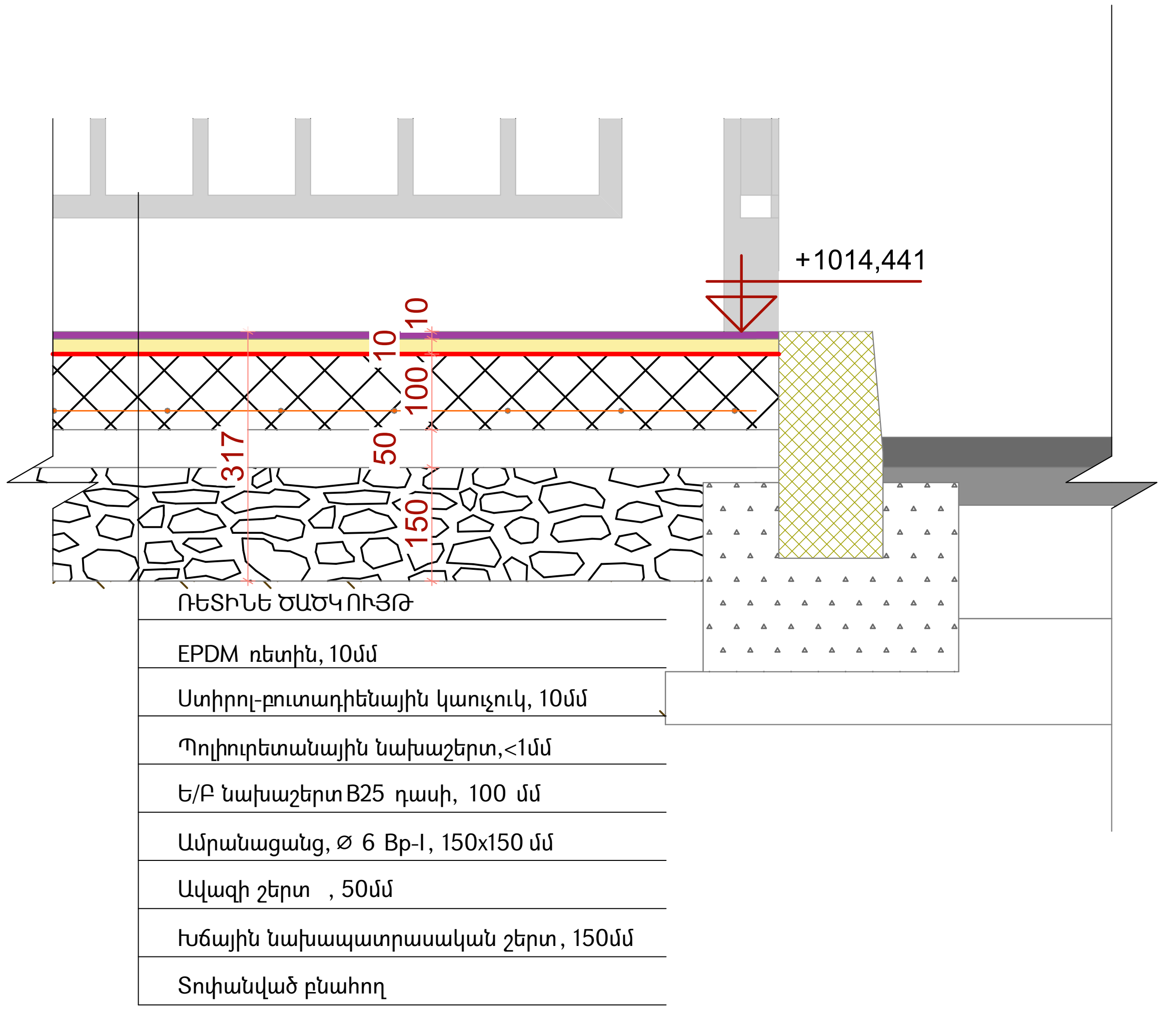

	Տեղադրվող առարկա	Չափման միավորը	Տեխնիկական բնութագրեր
	1	2	3
	Լուսատու ԼԵԴ 100 վտ (2200Կելվին)	Հատ 6	Հզորությունը 100 վատտ, թույլատրելի շեղումը +- 5%
			Մուտքային լարումը առնվազն 200-240 վոլտ
			Հաճախականությունը 50-60 Հց
			Արտաքին ազդեցության պաշտպանվածության գործակիցը առնվազն IP65
			Գունային ջերմաստիճանը 2200Կելվին, +- 5%
			Ոչ պակաս 140 լյումեն/վտ
			Գունափոխանցման գործակիցը (Ra, %) ոչ պակաս 70
			Ծառայության ժամկետը առնվազն 50000 ժամ
			Առնվազն 100 հատ լուսադիոդներով և 100 հատ ոսպնյակներով
			Իրանը ալյումինից կամ ձուլված ալյումինից կամ դյուրալյումինից: իրանի գույնը մոխրագույն:
			Մոնտաժային անցքի մոնտաժման հատվածի տրամաչափը 54-65մմ, մոնտաժման հատվածը խողովակաձև, ամրացումը առնվազն 2 հատ հեղյուսների միջոցով: Ամրացումը չպետք է լինի խամուտի միջոցով;
			Աշխատանքը շրջակա միջավայրի առնվազն -30-ից +40 ջերմաստիճանի պայմաններում
			Առնվազն 3 տարի երաշխիքային ժամկետ
			Չօգտագործված, առնվազն 2024թ-ի արտադրության:

ՌԵՏԻՆԵ ԾԱԾԿՈՒՅԹԻ ՏԵԽՆԻԿԱԿԱՆ ԲՆՈՒԹԱԳԻՐ

Նախատեսվում է բակի ֆուտբոլային դաշտի հատակածածկույթի իրականացում՝ կիրառելով գունավոր EPDM կոպոլիմերային ռետինե ծածկույթ, որը համատեղում է հակասայթաքող, մաշակայուն, հարվածամեղմիչ և մթնոլորտային ազդեցությունների հանդեպ կայուն հատկություններ:

Նախագծված ծածկույթի շերտերը, ըստ վերևից ներքև հաջորդականության, ներկայացված են ստորև.

1. Սպորտային նշագծման գծեր

Նյութ. սպորտային մակերեսների համար նախատեսված ակրիլային կամ պոլիուրեթանային ներկ՝ բարձր UV և մաշման դիմադրությամբ:
Հաստություն՝ <1 մմ (միայն ներկային շերտ, փոքր ծածկույթով, բայց բարձր տեսանելիությամբ):
Լայնություն՝ ստանդարտ 80 մմ, ըստ նախագծային պահանջների:
Գույն. սպիտակ:
Կիրառման եղանակ. մաքուր, չոր EPDM մակերեսի վրա՝ դիմացկուն ժապավենով նշագծումից հետո՝ ձեռքով կամ մեխանիկացված ներկմամբ:
Չորացման ժամանակ՝ 3–5 ժամ, ամբողջական պոլիմերացում՝ 12–24 ժամ:
Ստանդարտներ՝ ГОСТ 28196–89, EN 12235, DIN 18035-6:

2. Մակերեսային գունավոր EPDM շերտ

Նյութ. էթիլեն-Պրոպիլեն-Դիեն Մոնոմեր (EPDM) գունավոր գրանուլներ 1–3 մմ՝ կապակցված ալիֆատիկ պոլիուրեթանային կապակցիչով:
Հաստություն՝ 10 մմ:
Գույնը և ծավալները՝ համաձայն գծագրերում նշված տվյալների:
Նպատակ. մաշակայուն, հակասայթաքող և գեղագիտական պաշտպանիչ շերտ՝ ուլտրամանուշակագույն ճառագայթման և ջերմաստիճանային տատանումների հանդեպ դիմադրությամբ:
Իրականացման եղանակ. ձեռքով կամ մեխանիկական ծեփիչով՝ նախապես պատրաստված SBR շերտի վրա:
Ստանդարտներ՝ ГОСТ 58726–2019, ТР ЕАЭС 042/2017:

3. Սոսնձային հիմք՝ պոլիուրեթանային կապակցիչով

Նյութ. մեկկոմպոնենտ պոլիուրեթանային փրայմեր՝ համատեղելի EPDM համակարգերի հետ:
Նպատակ. ապահովում է ամուր կպչում EPDM-ի և ստորին շերտերի միջև:
Չորացման տևողություն՝ 2–4 ժամ, ամբողջական պոլիմերացում՝ 8–12 ժամ:
Կիրառման եղանակ. գլանով կամ ռակելով:

4. Հիմքային հարվածամեղմիչ շերտ (SBR ռետին)

Նյութ. ստիրոլ-բուտադիենային կաուչուկի (SBR) գրանուլներ 1–4 մմ՝ պոլիուրեթանային կապակցիչով:
Հաստություն՝ 10 մմ:
Կազմ. մոտ 85% գրանուլ + 15% կապակցիչ:
Նպատակ. հարվածների կլանում, փափկություն և վնասվածքներից պաշտպանություն:
Ստանդարտներ՝ ГОСТ Р EN 1177–2013 (անվտանգության պահանջներ):

5. Պոլիուրեթանային նախապատրաստող շերտ (փրայմեր)

Նյութ. մեկկոմպոնենտ պոլիուրեթանային փրայմեր՝ նախատեսված EPDM և SBR ծածկույթների հիմքում կիրառման համար:
Ծախս. 0.2–0.3 կգ/մ²՝ կախված մակերեսի հատկություններից:
Նպատակ. կապ ապահովել բետոնե հիմքի և SBR շերտի միջև՝ բարձրացնելով մածուցիկության և ամրության ցուցանիշները:
Չորացման տևողություն՝ 2–4 ժամ, ամբողջական պոլիմերացում՝ 8–12 ժամ:
Ստանդարտներ՝ ТР ЕАЭС 042/2017, EN 14877:2013+A1:

6. Երկաթբետոնե շերտ

Նյութ. B20 դասի բետոն:
Հաստություն՝ 60 մմ:
Ամրացում. Ø4 մմ Bp-I ամրանացանց, 200×200 մմ:
Պաշտպանիչ շերտ. ≥25 մմ:
Թեքություն. 0.7%՝ ջրահեռացման համար:
Լցնում. միանվագ, մեխանիկական խտացմամբ (վիբրատոր):

7. Հողային բնական հիմք

Գոյություն ունեցող Ե/Բ հատակ:

ՆԱԽԱԳԾԱՅԻՆ ԸՆԿԵՐՈՒԹՅՈՒՆ՝
Проектирующая компания:

«ԻՆԻՇԸԹԻՎ» ՍՊԸ
ООО «ИНИШИТИВ»

ՀԱՍՑԵ՝ АДРЕС:	Նոր Նորքի 7-րդ զանգված, 34 շենք, 36 բնակարան Нор Норк, 7-й массив, дом 34, квартира 36.
ՔԱՂԱՔ՝ ГОРОД:	ՀՀ, ԵՐԵՎԱՆ РА, ЕРЕВАН
ՓՈՍՏ. ԻՆԴԵՔՍ՝ ПОЧТ. ИНДЕКС	0092
ՀԵՌԱԽՈՍ ТЕЛЕФОН՝	+374094500038
ԷԼ. ՓՈՍՏ՝ ЭЛ. ПОЧТА	initiativearchitects@gmail.com
ԼԻՑԵՆԶԻԱ՝ ЛИЦЕНЗИЯ	ՃԲԴ-Ա-0110

ՆԱԽԱԳԾԻ ԱՆՎԱՆՈՒՄԸ՝
НАЗВАНИЕ ПРОЕКТА:

ՀՀ, Երևան քաղաքի, Կենտրոն վարչական շրջանի Աբովյան 28 հասցեում բակային տարածքի վերանորոգման աշխատանքներ

ՆԱԽԱԳԾԻ ՀԱՍՑԵ՝
АДРЕС ПРОЕКТА:

ՀՀ, քաղաք Երևան, Կենտրոն վարչական շրջան, Աբովյան 28

ՊԱՏՎԻՐԱՏՈՒ՝
КЛИЕНТ:

ԵՐԵՎԱՆԻ ՔԱՂԱՔԱՊԵՏԱՐԱՆ
МЭРИЯ ЕРЕВАНА

ՊԱՅՄԱՆԱԳՐԻ ՀԱՄԱՐ՝
НОМЕР ДОГОВОРА:

№ ԵՔ-ՀՄԱԽԱՇՁԲ-25/3

ՆԱԽԱԳԾԱՅԻՆ ՓՈՒԼ ԵՎ ՄԱՍ՝
РАЗДЕЛ:

Աշխատանքային նախագիծ
Ճարտարապետաշինարարական մաս
Рабочий проект
Архитектурно-строительный раздел

ԳԾԱԳՐԻ ԱՆՎԱՆՈՒՄԸ՝
НАЗВАНИЕ ЧЕРТЕЖА:

Ռետինե հատակի իրականացման հանգույց Մ 1:10Լուսավորության տեխնիկական բնութագիր

ԹԵՐԹ՝ СТРАНИЦА:	ԹԵՐԹԵՐ՝ СТРАНИЦЫ:	ՄԱՍՇՏԱԲ՝ МАСШТАБ:
ՃՇ-28	31	

Սա համակարգչով իրականացված /CAD/ գծագիր է և չպետք է փոփոխվի ձեռքով
Этот чертёж выполнен на компьютере (CAD) и не подлежит ручным изменениям

ՊԱՇՏՈՆԸ՝ ДОЛЖНОСТЬ:	ԱՆՈՒՆ/ԱԶԳԱՆՈՒՆ՝ ИМЯ/ФАМИЛИЯ:	ՍՏՈՐ.՝ ПОДПИСЬ:
ՏՆՕՐԵՆ՝ ДИРЕКТОР:	Վ. Խաչատրյան В. Хачатрян	
ՆԳԾ՝ ГАП:	Ա. Սահակյան А. Саакян	
ՆԱԽԱԳԾՈՂ՝ АРХИТЕКТОР:	Դ. Զալինյան Д. Залинян	
ՆԱԽԱԳԾՈՂ՝ АРХИТЕКТОР:	Ն. Խաչատրյան Н. Хачатрян	
ՆԱԽԱԳԾՈՂ՝ АРХИТЕКТОР:	Ս. Գրիգորյան С. Григорян	
ՍՏՈՒԳԵՑ՝ ПРОВЕРЕНО:	Ա. Սահակյան А. Саакян	

Տեղեկատվական ցուցանակի բովանդակություն

1) օբյեկտի վերջնական տեսքի պատկեր
2) ՃՀԱ տրամադրման ամսաթիվը և համարը
3) Շին. թույլտվության ամսաթիվը և համարը
4) Շին. աշխատանքների սկիզբը և ավարտը
5) Կառուցապատողի (պատվիրատուի) տվյալները
6) Կառուցապատման օբյեկտի նախագծի հեղինակի տվյալները
7) Շին. աշխատանքներ իրականացնող կազմակերպության տվյալները
8) Տեխնիկական հսկողություն իրականացնող կազմակերպության տվյալները

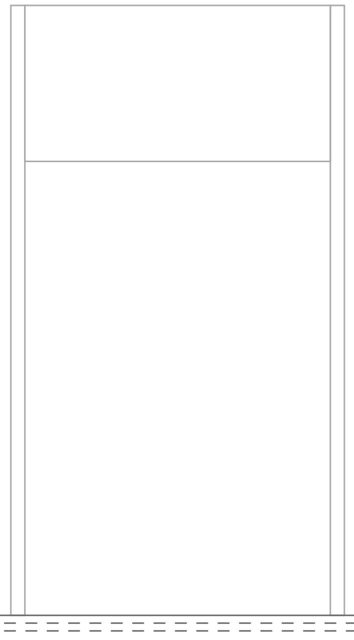

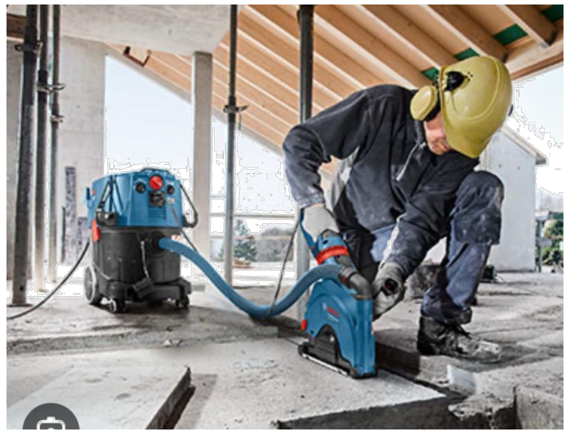

!!!ՈՒՇԱԴՐՈՒԹՅՈՒՆ!!!

Մետաղական պա տնեշների տեղադրման աշխատանքները պետք է իրականացվեն պաշտպանիչ ցանցի կիրառմամբ՝ նվազագույնը 50 մետր տարածության վրա, հատկապես այն վայրերում, որտեղ ընթանում են ակտիվ շինարարական աշխատանքներ:

Բոլոր փոշոտ աշխատանքները պարտադիր է իրականացնել փոշեկուլով՝ շրջակա միջավայրի աղտոտումը նվազեցնելու նպատակով:

Ավազային և նմանատիպ այլ նյութերը պետք է պահեստավորվեն պատշաճ կերպով՝ համապատասխան ծածկերով՝ օդափոխման և փոշու տարածման ռիսկը նվազագույնի հասցնելու համար:

ÞÆÜ Ðð²ä²ð²ÎÆ Î²¼Ø²Î°ðäØ²Ü
ä²ÚØ²Ü²Î²Ü ÜÞ²Ü²ÎàôØ

	Ä ³Ù³Ý³Ï³íáñ ï»Õ³¹ñíáÕ Ù»ï³Õ» å³ïÝ»ß
	ÞÇÝ Ññ³å³ñ³Ï Ùáõïù »í »Éù
	Ð³Ï³Ññ¹»Ñ³ÛÇÝ í³Ñ³Ý³Ï (ï»Õ³¹ñ»É Ûáõñ³ù³ÝãÛáõñ 25Ù Ù»Ï)
	Èáõë³ñÓ³ÏÝ»ñ
	ÐÝ³ñ³íáñ ³ Ýíï³Ý· Ñ»ïÇáïÝ ×³Ý³å³ñÑ

ԺԱՄԱՆԱԿԱՎՈՐ ՏԵՂԱԴՐՎՈՂ
ՄԵՏԱՂԵ ՊԱՏՆԵՇ

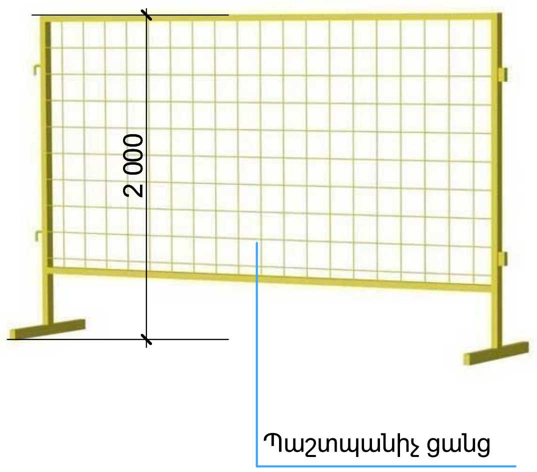

ԾԱՆՈԹԱԳՐՈՒԹՅՈՒՆ.

Բոլոր չափերը տրված են միլիմետրով
Իրական չափերը և նշումները ճշգրտել տեղում

Շինարարական տրանսպորտները օբյեկտ պետք է մտնեն և դուրս գան մաքուր վիճակով՝ չաղտոտելով ճանապարհները շին. աղբով:
Շինարարական աշխատանքների կազմակերպումը և անվտանգության ապահովումը պետք է համապատասխանի’’Правила охраны труда при строительстве ремонте и содержании автомобильных дорог 1993-01-01’’ նորմատիվային փաստաթղթին:
Ճանապարհային նշանների նշագծումն ու տեղադրումն իրականացնել համաձայնГОСТ Р 52289-2000:

- Շինաշխատանքները սկսելուց առաջ անհրաժեշտ է կազմել աշխատանքների կատարման նախագիծ:
- Շինհրապարակը կոմպլեկտավորել հակահրդեհային գույքով, շինհրապարակի հակահրդեհային անվտանգության պատասխանատվությունը կրում է անմիջապես շինարարության ղեկավարը կամ նրան փոխարինող անձը:
- Ամբողջ շինարարության ընթացքում կատարել միջոցառումներ շրջակա միջավայրի պահպանության վերաբերյալ:
- Տարածքի օգտագործումը համաձայնեցնել համապատասխան մարմինների և սեփականատերերի հետ

ՆԱԽԱԳԾԱՅԻՆ ԸՆԿԵՐՈՒԹՅՈՒՆ՝ Проектирующая компания:	
«ԻՆԻՇԸԹԻՎ» ՍՊԸ ООО «ИНИШИТИВ»	
ՀԱՍՑԵ՝ АДРЕС:	Նոր Նորքի 7-րդ զանգված, 34 շենք, 36 բնակարան Нор Норк, 7-й массив, дом 34, квартира 36.
ՔԱՂԱՔ՝ ГОРОД:	ՀՀ, ԵՐԵՎԱՆ РА, ЕРЕВАН
ՓՈՍՏ. ԻՆԴԵՔՍ՝ ПОЧТ. ИНДЕКС	0092
ՀԵՌԱԽՈՍ ТЕЛЕФОН՝	+374094500038
ԷԼ. ՓՈՍՏ՝ ЭЛ. ПОЧТА	initiativearchitects@gmail.com
ԼԻՑԵՆԶԻԱ՝ ЛИЦЕНЗИЯ	ՃԲԴ-Ա-0110

ՆԱԽԱԳԾԻ ԱՆՎԱՆՈՒՄԸ՝
НАЗВАНИЕ ПРОЕКТА:

ՀՀ, Երևան քաղաքի, Կենտրոն վարչական շրջանի Աբովյան 28 հասցեում բակային տարածքի վերանորոգման աշխատանքներ

ՆԱԽԱԳԾԻ ՀԱՍՑԵ՝
АДРЕС ПРОЕКТА:

ՀՀ, քաղաք Երևան, Կենտրոն վարչական շրջան, Աբովյան 28

ՊԱՏՎԻՐԱՏՈՒ՝
КЛИЕНТ:

ԵՐԵՎԱՆԻ ՔԱՂԱՔԱՊԵՏԱՐԱՆ
МЭРИЯ ЕРЕВАНА

ՊԱՅՄԱՆԱԳՐԻ ՀԱՄԱՐ՝
НОМЕР ДОГОВОРА:

№ ԵՔ-ՀՄԱԽԱՇՁԲ-25/3

ՆԱԽԱԳԾԱՅԻՆ ՓՈՒԼ ԵՎ ՄԱՍ՝
РАЗДЕЛ:

Աշխատանքային նախագիծ
Ճարտարապետաշինարարական մաս
Рабочий проект
Архитектурно-строительный раздел

ԳԾԱԳՐԻ ԱՆՎԱՆՈՒՄԸ՝
НАЗВАНИЕ ЧЕРТЕЖА:

Բացատրագիր

ԹԵՐԹ՝ СТРАНИЦА:	ԹԵՐԹԵՐ՝ СТРАНИЦЫ:	ՄԱՍՇՏԱԲ՝ МАСШТАБ:
ՃՇ-29	31	

Սա համակարգչով իրականացված /CAD/ գծագիր է և չպետք է փոփոխվի ձեռքով
Этот чертёж выполнен на компьютере (CAD) и не подлежит ручным изменениям

ՊԱՇՏՈՆԸ՝ ДОЛЖНОСТЬ:	ԱՆՈՒՆ/ԱԶԳԱՆՈՒՆ՝ ИМЯ/ФАМИЛИЯ:	ՍՏՈՐ.՝ ПОДПИСЬ:
ՏՆՕՐԵՆ՝ ДИРЕКТОР:	Վ. Խաչատրյան В. Хачатрян	
ՆԳՃ՝ ГАП:	Ա. Սահակյան А. Саакян	
ՆԱԽԱԳԾՈՂ՝ АРХИТЕКТОР:	Դ. Զալինյան Д. Залинян	
ՆԱԽԱԳԾՈՂ՝ АРХИТЕКТОР:	Ն. Խաչատրյան Н. Хачатрян	
ՆԱԽԱԳԾՈՂ՝ АРХИТЕКТОР:	Ս. Գրիգորյան С. Григорян	
ՍՏՈՒԳԵՑ՝ ПРОВЕРЕНО:	Ա. Սահակյան А. Саакян	

Շինհրապարակի կազմակերպման հատակագիծ, Մ 1:150

ԾԱՆՈԹՈՒԹՅՈՒՆ

ՇԻՆ. ՄՈՆՏԱԺԱՅԻՆ ԱՇԽԱՏԱՆՔՆԵՐԸ ԿԱՏԱՐԵԼ ԽՍՏՈՐԵՆ ՊԱՀՊԱՆԵԼ ՇՆևԿ III, 4-80 ԱՆՎՏԱՆԳՈՒԹՅԱՆ ՏԵԽՆԻԿԱՅԻ ԿԱՆՈՆՆԵՐԸ

ՇԻՆԱՐԱՐԱԿԱՆ ՀՐԱՊԱՐԱԿԻ ԿԱԶՄԱԿԵՐՊՄԱՆ ՀԱՏԱԿԱԳԻԾ Մ 1: 200 « ՆԱԽԱՏԵՍՎՈՂ »

3.10 STOP 5 3.24

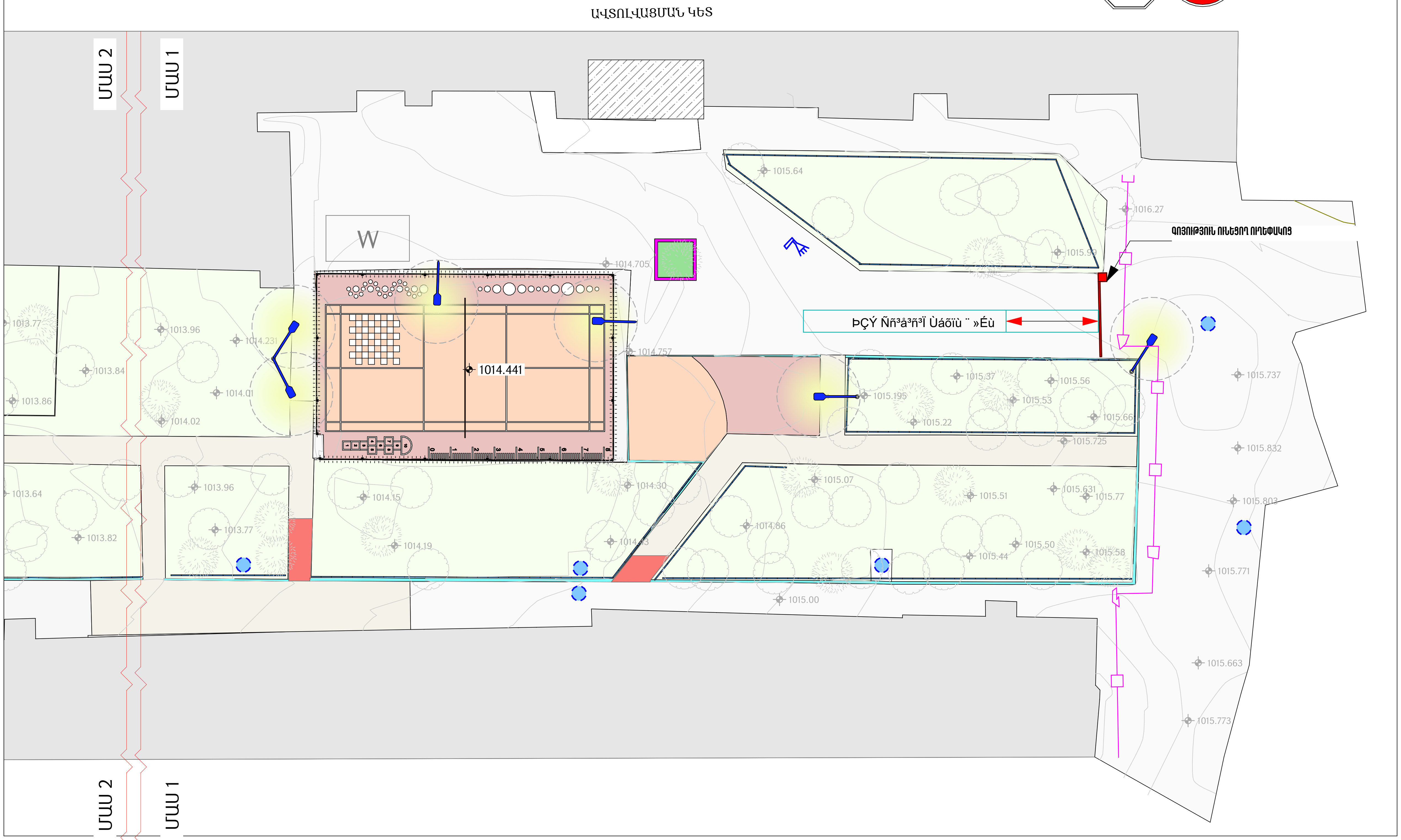

ՆԱԽԱԳԾԱՅԻՆ ԸՆԿԵՐՈՒԹՅՈՒՆ՝ **Проектирующая компания:**	
«ԻՆԻՇԸԹԻՎ» ՍՊԸ ООО «ИНИШИТИВ»	
ՀԱՍՑԵ՝ АДРЕС:	Նոր Նորքի 7-րդ զանգված, 34 շենք, 36 բնակարան Нор Норк, 7-й массив, дом 34, квартира 36.
ՔԱՂԱՔ՝ ГОРОД:	ՀՀ, ԵՐԵՎԱՆ РА, ЕРЕВАН
ՓՈՍՏ. ԻՆԴԵՔՍ՝ ПОЧТ. ИНДЕКС	0092
ՀԵՌԱԽՈՍ ТЕЛЕФОН՝	+374094500038
ԷԼ. ՓՈՍՏ՝ ЭЛ. ПОЧТА	initiativearchitects@gmail.com
ԼԻՑԵՆԶԻԱ՝ ЛИЦЕНЗИЯ	ՃԲԴ-Ա-0110

ՆԱԽԱԳԾԻ ԱՆՎԱՆՈՒՄԸ՝
НАЗВАНИЕ ПРОЕКТА:

ՀՀ, Երևան քաղաքի, Կենտրոն վարչական շրջանի Աբովյան 28 հասցեում բակային տարածքի վերանորոգման աշխատանքներ

ՆԱԽԱԳԾԻ ՀԱՍՑԵ՝
АДРЕС ПРОЕКТА:

ՀՀ, քաղաք Երևան, Կենտրոն վարչական շրջան, Աբովյան 28

ՊԱՏՎԻՐԱՏՈՒ՝
КЛИЕНТ:

ԵՐԵՎԱՆԻ ՔԱՂԱՔԱՊԵՏԱՐԱՆ
МЭРИЯ ЕРЕВАНА

ՊԱՅՄԱՆԱԳՐԻ ՀԱՄԱՐ՝
НОМЕР ДОГОВОРА:

№ ԵՔ-ՀՄԱԽԱՇՁԲ-25/3

ՆԱԽԱԳԾԱՅԻՆ ՓՈՒԼ ԵՎ ՄԱՍ՝
РАЗДЕЛ:

Աշխատանքային նախագիծ
Ճարտարապետաշինարարական մաս
Рабочий проект
Архитектурно-строительный раздел

ԳԾԱԳՐԻ ԱՆՎԱՆՈՒՄԸ՝
НАЗВАНИЕ ЧЕРТЕЖА:

Շինհրապարակի կազմակերպման հատակագիծ, Մ 1:200

ԹԵՐԹ՝ СТРАНИЦА:	ԹԵՐԹԵՐ՝ СТРАНИЦЫ:	ՄԱՍՇՏԱԲ՝ МАСШТАБ:
ՃՇ-30	31	1:200

Սա համակարգչով իրականացված /CAD/ գծագիր է և չպետք է փոփոխվի ձեռքով
Этот чертёж выполнен на компьютере (CAD) и не подлежит ручным изменениям

ՊԱՇՏՈՆԸ՝ ДОЛЖНОСТЬ:	ԱՆՈՒՆ/ԱԶԳԱՆՈՒՆ՝ ИМЯ/ФАМИЛИЯ:	ՍՏՈՐ.՝ ПОДПИСЬ:
ՏՆՕՐԵՆ՝ ДИРЕКТОР:	Վ. Խաչատրյան В. Хачатрян	
ՆԳՃ՝ ГАП:	Ա. Սահակյան А. Саакян	
ՆԱԽԱԳԾՈՂ՝ АРХИТЕКТОР:	Դ. Զալինյան Д. Залинян	
ՆԱԽԱԳԾՈՂ՝ АРХИТЕКТОР:	Ն. Խաչատրյան Н. Хачатрян	
ՆԱԽԱԳԾՈՂ՝ АРХИТЕКТОР:	Ս. Գրիգորյան С. Григорян	
ՍՏՈՒԳԵՑ՝ ПРОВЕРЕНО:	Ա. Սահակյան А. Саакян	

ՊԱՅՄԱՆԱԿԱՆ ՆՇԱՆՆԵՐ

- W — Շինարարական աղբ
- Մուտք / ելք
- Անվադողերի լվացման ծորակ
- Å³Ù³Ý³Ï³íáñ Ù»ï³Õ» í³Ñ³Ý³Ï³ÛÇÝ å³ïÝ»ß

ԵՌԱՉԱՓ ՎԻԶՈՒԱԼԻԶԱՑԻԱ

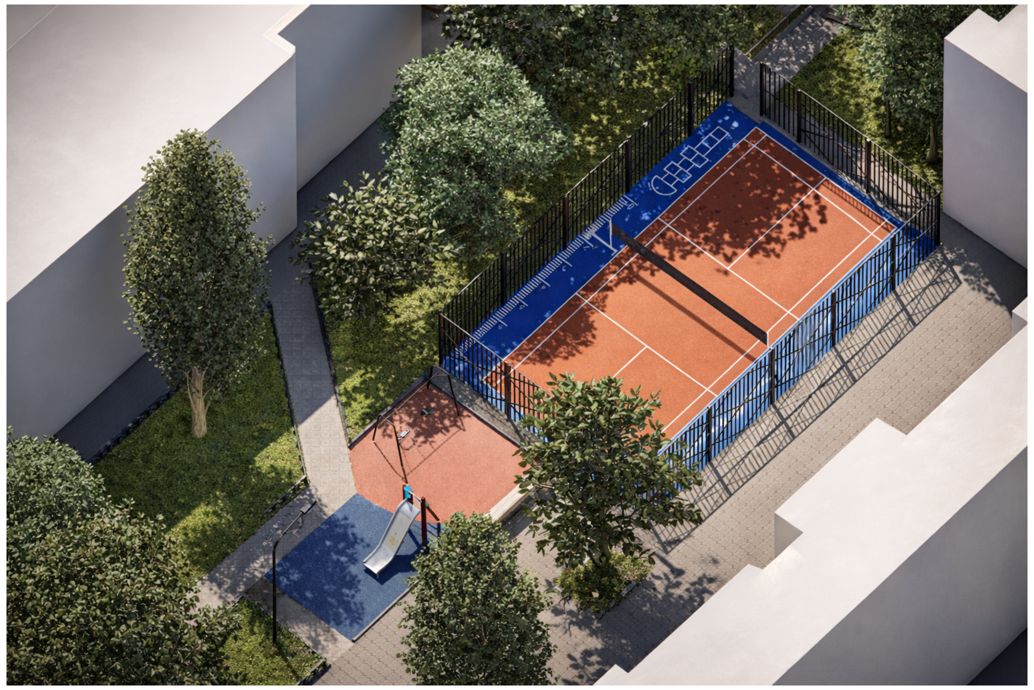

ՆԱԽԱԳԾԱՅԻՆ ԸՆԿԵՐՈՒԹՅՈՒՆ՝
Проектирующая компания:

«ԻՆԻՇԸԹԻՎ» ՍՊԸ
ООО «ИНИШИТИВ»

ՀԱՍՑԵ՝ АДРЕС:	Նոր Նորքի 7-րդ զանգված, 34 շենք, 36 բնակարան Нор Норк, 7-й массив, дом 34, квартира 36.
ՔԱՂԱՔ՝ ГОРОД:	ՀՀ, ԵՐԵՎԱՆ РА, ЕРЕВАН
ՓՈՍՏ. ԻՆԴԵՔՍ՝ ПОЧТ. ИНДЕКС	0092
ՀԵՌԱԽՈՍ ТЕЛЕФОН՝	+374094500038
ԷԼ. ՓՈՍՏ՝ ЭЛ. ПОЧТА	initiativearchitects@gmail.com
ԼԻՑԵՆԶԻԱ՝ ЛИЦЕНЗИЯ	ՃԲԴ-Ա-0110

ՆԱԽԱԳԾԻ ԱՆՎԱՆՈՒՄԸ՝
НАЗВАНИЕ ПРОЕКТА:

ՀՀ, Երևան քաղաքի, Կենտրոն վարչական շրջանի Աբովյան 28 հասցեում բակային տարածքի վերանորոգման աշխատանքներ

ՆԱԽԱԳԾԻ ՀԱՍՑԵ՝
АДРЕС ПРОЕКТА:

ՀՀ, քաղաք Երևան, Կենտրոն վարչական շրջան, Աբովյան 28

ՊԱՏՎԻՐԱՏՈՒ՝
КЛИЕНТ:

ԵՐԵՎԱՆԻ ՔԱՂԱՔԱՊԵՏԱՐԱՆ
МЭРИЯ ЕРЕВАНА

ՊԱՅՄԱՆԱԳՐԻ ՀԱՄԱՐ՝
НОМЕР ДОГОВОРА:

№ ԵՔ-ՀՄԱԽԱՇՁԲ-25/3

ՆԱԽԱԳԾԱՅԻՆ ՓՈՒԼ ԵՎ ՄԱՍ՝
РАЗДЕЛ:

Աշխատանքային նախագիծ
Ճարտարապետաշինարարական մաս
Рабочий проект
Архитектурно-строительный раздел

ԳԾԱԳՐԻ ԱՆՎԱՆՈՒՄԸ՝
НАЗВАНИЕ ЧЕРТЕЖА:

Եռաչափ վիզուալիզացիա

ԹԵՐԹ՝ СТРАНИЦА:	ԹԵՐԹԵՐ՝ СТРАНИЦЫ:	ՄԱՍՇՏԱԲ՝ МАСШТАБ:
ՃՇ-31	31	

Սա համակարգչով իրականացված /CAD/ գծագիր է և չպետք է փոփոխվի ձեռքով
Этот чертёж выполнен на компьютере (CAD) и не подлежит ручным изменениям

ՊԱՇՏՈՆԸ՝ ДОЛЖНОСТЬ:	ԱՆՈՒՆ/ԱԶԳԱՆՈՒՆ՝ ИМЯ/ФАМИЛИЯ:	ՍՏՈՐ.՝ ПОДПИСЬ:
ՏՆՕՐԵՆ՝ ДИРЕКТОР:	Վ. Խաչատրյան В. Хачатрян	
ՆԳՃ՝ ГАП:	Ա. Սահակյան А. Саакян	
ՆԱԽԱԳԾՈՂ՝ АРХИТЕКТОР:	Դ. Զալինյան Д. Залинян	
ՆԱԽԱԳԾՈՂ՝ АРХИТЕКТОР:	Ն. Խաչատրյան Н. Хачатрян	
ՆԱԽԱԳԾՈՂ՝ АРХИТЕКТОР:	Ս. Գրիգորյան С. Григорян	
ՍՏՈՒԳԵՑ՝ ПРОВЕРЕНО:	Ա. Սահակյան А. Саакян	